РЕСАНТА

ПАСПОРТ

resanta.ru

ЛЕНТОЧНАЯ ПИЛА

СЕРИЯ ЛП

ЛП-127

resanta.ru

УВАЖАЕМЫЙ ПОКУПАТЕЛЬ!

Компания «РЕСАНТА» поздравляет Вас с приобретением данного продукта. Наша компания гарантирует высокое качество и безупречное функционирование приобретенного вами изделия, при соблюдении правил его эксплуатации.

Web site: http://www.resanta.ru

resanta.ru

РЕСАНТА®

СОДЕРЖАНИЕ

1. ОБЩИЕ СВЕДЕНИЯ 5
2. ПРАВИЛА БЕЗОПАСНОСТИ 5
3. КОМПЛЕКТАЦИЯ 9
4. ОБЩИЙ ВИД УСТРОЙСТВА 10
5. ТЕХНИЧЕСКИЕ ХАРАКТЕРИСТИКИ 11
6. ПОДГОТОВКА УСТРОЙСТВА К РАБОТЕ И ПОРЯДОК РАБОТЫ 12
7. ТЕХНИЧЕСКОЕ ОБСЛУЖИВАНИЕ И УХОД 18
8. ВОЗМОЖНЫЕ НЕИСПРАВНОСТИ И ДЕЙСТВИЯ ПО ИХ УСТРАНЕНИЮ 19
9. ХРАНЕНИЕ И УТИЛИЗАЦИЯ 19
10. ГАРАНТИЙНЫЕ ОБЯЗАТЕЛЬСТВА 19
11. ГАРАНТИЙНЫЙ ТАЛОН 24
12. СЕРВИСНЫЕ ЦЕНТРЫ 25

resanta.ru

1. ОБЩИЕ СВЕДЕНИЯ

Данный паспорт ленточной пилы содержит важную информацию о правилах безопасности, правильной эксплуатации, сборки и обслуживания.

⚠Внимание!

Перед использованием данного устройства обязательно изучите содержание паспорта.

Сохраните инструкцию в качестве справочника по эксплуатации и для гарантийного ремонта оборудования.

Представленная документация содержит минимально необходимые сведения для безопасного использования изделия. Производитель оставляет за собой право вносить изменения во внешний вид и конструкцию прибора, не ухудшающих качество прибора, без предварительного уведомления. Внешний вид приборов может отличаться от приведенного на рисунке. Изменение внешнего вида не влияет на функциональные и технические характеристики прибора и не требует внесения изменений в паспорт.

Правила реализации продукции определяются предприятиями розничной торговли в соответствии с требованиями действующего законодательства.

Ленточная пила (далее по тексту – пила, машина, инструмент, изделие) – ручной электроинструмент, предназначенный для распиловки заготовок из стали (кроме закалённой стали), алюминия, пластика и древесины.

Ленточная пила предназначена для эксплуатации при температуре окружающей среды от -10°С до +40°С, относительной влажности воздуха не более 80% и отсутствии прямого воздействия атмосферных осадков и чрезмерной запылённости воздуха.

⚠Внимание!

При несоблюдении правил безопасности и условий/требований эксплуатации, изложенных в настоящем паспорте, фирма-производитель снимает с себя ответственность за несчастные случаи и повреждения, нанесенные людям, а также за ущерб оборудованию и помещениям.

2. ПРАВИЛА БЕЗОПАСНОСТИ

Общие меры безопасности

Ручной электроинструмент является оборудованием повышенной опасности. Строго соблюдайте следующие правила техники безопасности.

resanta.ru

Прочитайте и запомните эти указания до того, как приступите к работе. Используйте изделие только по его прямому назначению, указанному в паспорте.

Вовремя проводите необходимое обслуживание. Любое изменение или модификация инструмента запрещается, так как это может привести к поломке и/или травмам.

Если Вы не имеете навыков в работе с устройством, настоятельно рекомендуется предварительно проконсультироваться у специалиста или опытного пользователя.

Устройство не предназначено для использования лицами (включая детей) с пониженными физическими, сенсорными или умственными способностями или при отсутствии у них опыта или знаний, если они не находятся под контролем или не проинструктированы об использовании прибора лицом, ответственным за их безопасность. Дети должны находиться под присмотром для недопущения игр с прибором.

Проверка устройства

Каждый раз перед использованием устройства необходимо произвести его наружный осмотр на предмет отсутствия повреждений, надежности крепления узлов и деталей, целостности шнура питания.

Перед включением машины удалите все регулировочные или гаечные ключи. Ключ, оставленный вблизи вращающихся частей машины, может привести к травмированию оператора.

⚠Внимание!

Не допускается работа при любых неисправностях устройства! Отключите устройство от источника электропитания перед проведением любых регулировок, технического обслуживания, или при хранении.

Безопасность рабочего места

- Убедитесь в безопасности рабочего места: оно должно быть чистым и хорошо освещённым.
- Не следует эксплуатировать электрические машины в взрывоопасной среде (например, в присутствии воспламеняющихся жидкостей, газов или пыли). Машины с электрическим приводом являются источником искр, которые могут привести к возгоранию пыли или паров.

Рабочая форма

- Используйте защитный головной убор при работе. Надевайте маску или респиратор при работе с пылеобразующими материалами. Всегда носите защитные очки! По мере необходимости пользуйтесь пылезащитной маской,

resanta.ru

средствами защиты органов слуха и защитным фартуком, способным задерживать мелкие абразивные частицы и частицы обрабатываемого материала.

- При использовании инструмента не надевайте рабочие перчатки, ткань которых инструмент может затянуть. Затягивание ткани рабочих перчаток в движущиеся части инструмента может привести к травме.
- Одевайтесь надлежащим образом. Не носите свободной одежды или ювелирных изделий. Не приближайте свои волосы, одежду и перчатки к движущимся частям машины. Свободная одежда, ювелирные изделия и длинные волосы могут попасть в движущиеся части.

Электропитание

- Инструмент должен быть подключен к сети с напряжением, соответствующим напряжению, указанному в технических характеристиках. Пониженное напряжение может привести к перегрузке инструмента. Род тока - переменный, однофазный. В соответствии с европейскими стандартами инструмент имеет двойную электрическую изоляцию и, следовательно, может быть подключен к незаземленным розеткам. Эта изоляционная система служит дополнительной защитой от травм, возникающих в результате возможного повреждения электрической изоляции внутри инструмента. Двойная изоляция не заменяет обычных мер предосторожности, необходимых при работе инструментом.
- Вилка электроинструмента должна соответствовать сетевой розетке. Никогда не вносите никаких изменений в конструкцию розетки. При использовании электроинструмента с заземлением не используйте переходники. Розетки и вилки, не подвергавшиеся изменениям, снижают риск поражения электрическим током.
- Не допускайте контакта тела с заземленными поверхностями, такими, как трубы, радиаторы, плиты и холодильники. При контакте тела с заземленными предметами увеличивается риск поражения электрическим током.
- Аккуратно обращайтесь со шнуром питания. Никогда не используйте шнур питания для переноски, перемещения или извлечения вилки из розетки. Располагайте шнур на расстоянии от источников тепла, масла, острых краев и движущихся деталей.
- При использовании электроинструмента вне помещения используйте удлинитель, подходящий для этих целей.
- Не используйте электрическую машину, если её выключатель неисправен (не включает или не выключает). Любая электрическая машина, которая не может управляться с помощью выключателя, представляет опасность и подлежит ремонту.
- Не подвергайте электрические машины воздействию дождя и не держите их во влажных условиях.
- Если в месте выполнения работ очень высокая температура и влажность, используйте источник питания, снабженный устройством

resanta.ru

защитного отключения (УЗО). Использование УЗО уменьшает риск поражения электрическим током.

- Электрическая машина во время работы создает электромагнитное поле. При некоторых обстоятельствах это поле может оказывать негативное влияние на активные или пассивные медицинские импланты. Для уменьшения риска причинения серьезного или смертельного вреда здоровью, людям с медицинскими имплантами перед началом эксплуатации машины рекомендуется проконсультироваться с врачом и производителем медицинского импланта.
- Не прикасайтесь к разъему электропитания мокрыми руками.

Отключение

- Отключайте инструмент при перерывах в работе, транспортировке и чистке.

Будьте бдительны

- Держите руки на безопасном расстоянии от движущихся деталей механизма. Избегайте попадания любых частей тела в движущиеся детали инструмента во время выполнения рабочих операций.
- Запрещено работать инструментом под воздействием алкоголя или лекарств, которые могут повлиять на скорость вашей реакции. Не работайте с инструментом, когда Вы устали или не имеете возможности контролировать рабочий процесс.
- Будьте внимательны весь период работы.
- Не лейте воду на кожух мотора и, особенно на вентиляционные отверстия.
- Запрещается использовать едкие химические вещества и жидкости для чистки устройства.
- Не допускайте случайного включения машин. Обеспечьте, чтобы выключатель находился в положении «Выключено» перед подсоединением к сети и (или) к аккумуляторной батарее при подъеме и переноске машин. Если при переноске машины палец находится на выключателе или происходит подключение к сети машины, у которой выключатель находится в положении «Включено», это может привести к несчастному случаю.
- При работе не пытайтесь дотянуться до чего-либо, всегда сохраняйте устойчивое положение. Это позволит обеспечить лучший контроль над машиной в неожиданных ситуациях.
- Ручки инструмента и его поверхности всегда должны быть сухими и чистыми и не должны быть измазаны маслом или смазкой.

Не допускайте излишней самоуверенности, возникающей при частом пользовании машинами. Самоуверенность вызывает небрежное отношение к соблюдению принципов безопасности и даже их игнорирование. Любая небрежность при работе с машиной может привести к тяжелому телесному повреждению за долю секунды.

resanta.ru

Меры безопасности при работе с ленточной пилой

- Ленточная пила является устройством повышенной опасности. Проявляйте максимальную осторожность при работе с пилой.
- Перед запуском пилы убедитесь в надёжном креплении всех элементов и том, что машина надёжно установлена на ровную поверхность.
- Перед началом работы проверьте пилу на холостом ходу.
- Перед техническим обслуживанием, убедитесь, что инструмент отключен от электросети.
- Прежде чем включить пилу, убедитесь, что внутри нет ничего постороннего (детали, инструменты…).
- Каждый раз перед началом работы проверяйте пильное полотно на предмет повреждений.
- Используйте только новые и острые пильные полотна. Тупые или поврежденные полотна следует немедленно заменить.
- В случае заклинивания полотна немедленно выключите пилу и отключите ее от электросети. Затем высвободите полотно.
- По окончании работы отключите пилу от электросети.
- При замене пильного полотна используйте перчатки.
- Храните полотна так, чтобы никто не порезался.
- Обратите внимание на соответствие пильного полотна материалу заготовки.
- Рекомендуется после 15 – 20 минут непрерывной работы делать перерывы около 5 минут.
- Устанавливайте заготовку ровно (без перекосов). Обязательно крепко фиксируйте заготовку перед распиливанием. Никогда не держите заготовку в руках при распиливании!
- При сомнениях относительно заготовки осмотрите ее на предмет отсутствия винтов, гвоздей.
- Никогда не используйте для распила несколько заготовок одновременно. Это может привести к опасности застревания полотна в одной из заготовок.
- Не оказывайте на инструмент излишнего давления. Это может привести к перегрузке инструмента, повреждению пильного полотна или заготовки.

resanta.ru

3. КОМПЛЕКТАЦИЯ

Пила ленточная
Пильное полотно
Ключи
Комплект крепежа
Паспорт
Упаковка

Комплектация может отличаться от описанной в данной инструкции.

4. ОБЩИЙ ВИД УСТРОЙСТВА

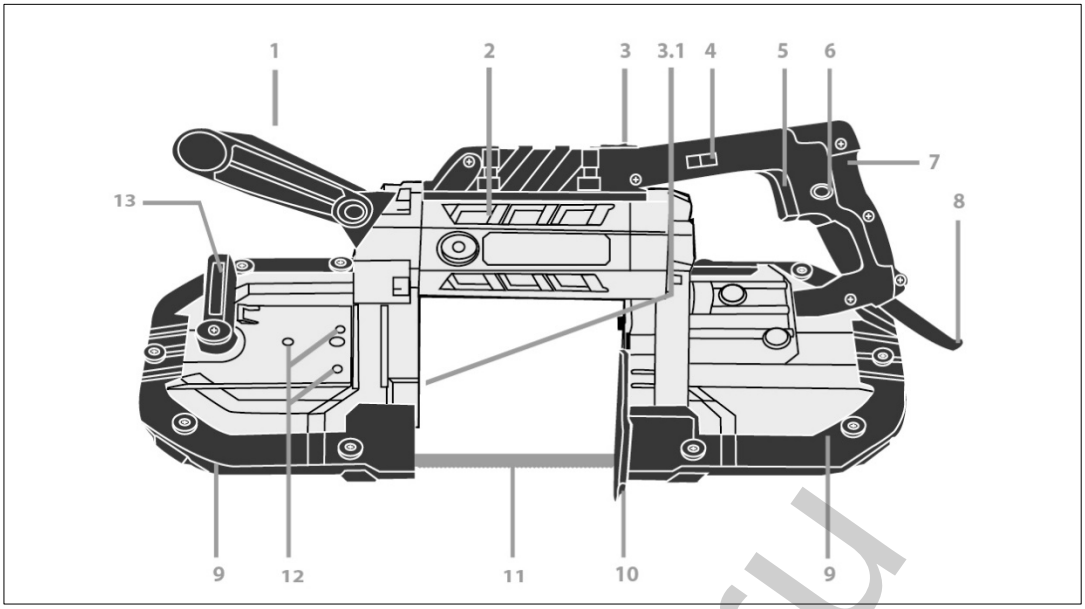

Рис. 1 Общий вид (двигатель сверху)

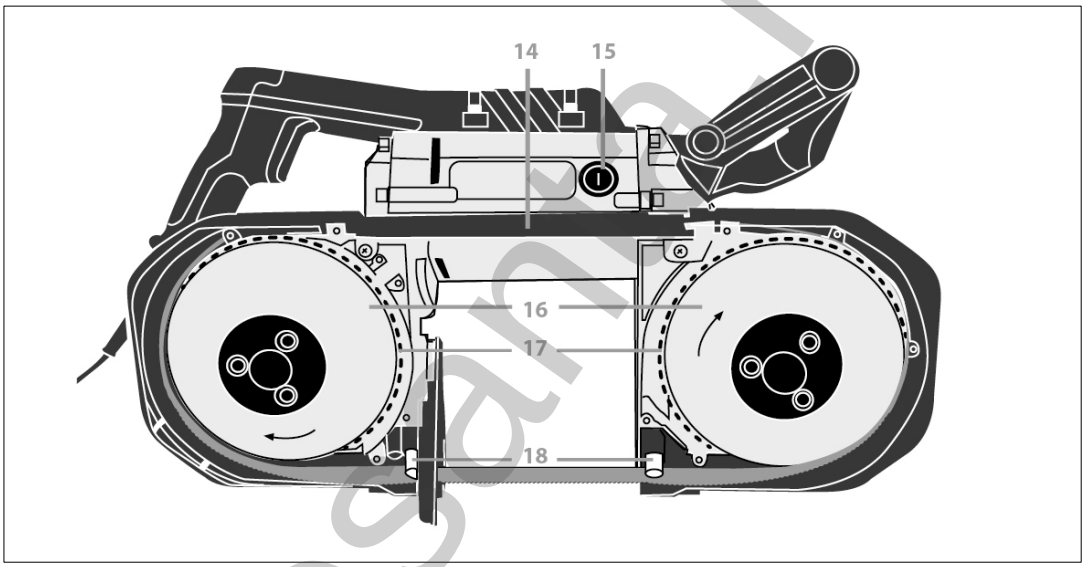

Рис. 2 Общий вид (двигатель снизу)

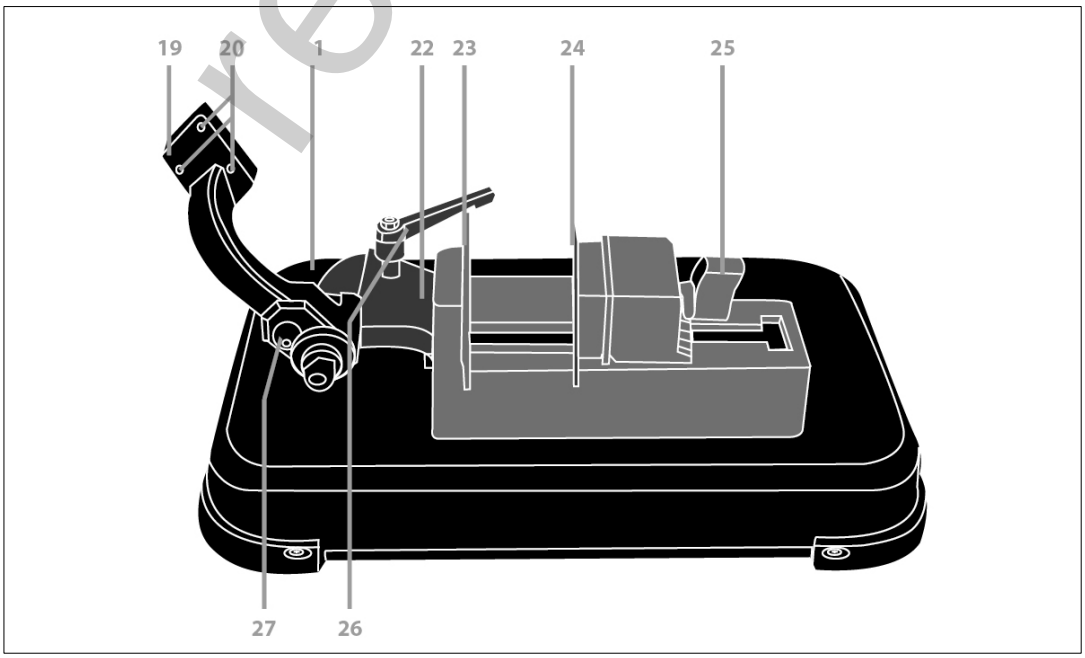

Рис. 3 Общий вид (станина)

resanta.ru

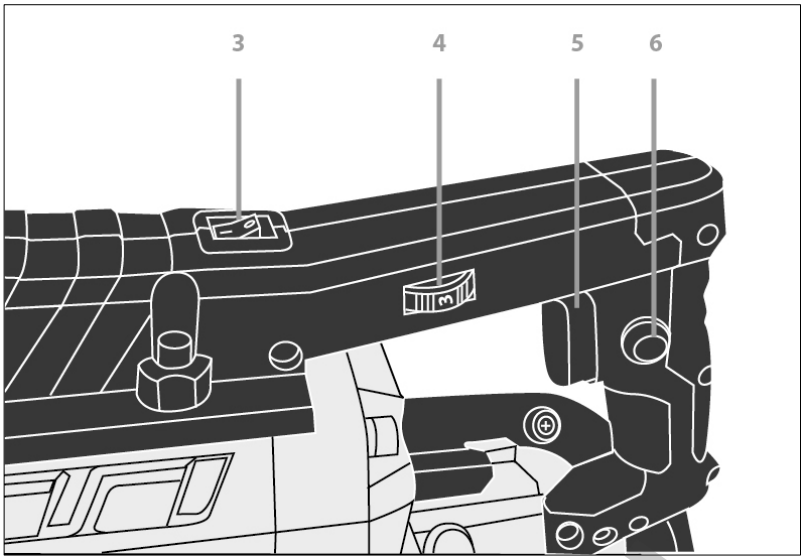

Рис. 4 Общий вид (основная рукоятка)

1. Дополнительная рукоятка	14. Резиновая накладка
2. Двигатель	15. Угольные щетки
3. Выключатель LED подсветки (3.1 подсветка)	16. Шкив
4. Регулировка оборотов	17. Резиновые накладки
5. Выключатель пилы	18. Направляющие ролики
6. Блокировка выключателя	19. Опорный рычаг
7. Основная рукоятка	20. Отверстия для фиксации пилы
8. Кабель	21. Станина
9. Защитный кожух пильного полотна	22. Опорная пластина рычага
10. Стопор заготовки	23. Фиксированная зажимная губка
11. Пильное полотно	24. Подвижная зажимная губка
12. Отверстия для крепления к рычагу	25. Рычаг зажима заготовки
13. Натяжной рычаг	26. Ручка блокировки угла пиления

Внешний вид устройства может отличаться от изображённого в данном руководстве.

5. ТЕХНИЧЕСКИЕ ХАРАКТЕРИСТИКИ

Серия ЛП / Модель	**ЛП-127 Ресанта**
Напряжение сети	220-230В~50 Гц
Номинальная мощность, Вт.	1500
Скорость пильного полотна, м/с	0,7 – 2,4
Размер пильного полотна, мм.	1141 x 13 x 0,65
Ширина пропила без станины под углом 90°/45°, мм.	127 / 40
Глубина пропила без станины под углом 90°/45°, мм.	127 / 127
Ширина пропила со станиной под углом 90°/45°, мм.	110 / 40
Глубина пропила со станиной под углом 90°/45°, мм.	70 / 30
Подсветка	Да
Вес, кг.	13

Таблица 1. Технические характеристики

Технические характеристики могут отличаться от указанных в таблице.

resanta.ru

6. ПОДГОТОВКА УСТРОЙСТВА К РАБОТЕ И ПОРЯДОК РАБОТЫ

Внимание!

Устройство должно быть отключено от источника электропитания перед и во время сборки и любых регулировок, технического обслуживания, или при хранении.

СБОРКА

Установка опорного рычага на станине

- Поверните опорную пластину рычага (22) до тех пор, пока отверстие опорной пластины рычага не совместится с отверстием в станине (21).
- Вставьте винт из комплекта в отверстие в станине (21).
- Наклоните станину (21) на бок и закрутите снизу гайку.
- Затяните гайку рожковым ключом (не входит в комплект поставки).

Установка пилы на станину

- Совместите отверстия для крепления к рычагу на корпусе пилы (12) с отверстиями для фиксации пилы на опорном рычаге (20).
- Зафиксируйте ленточную пилу с помощью винтов из комплекта.

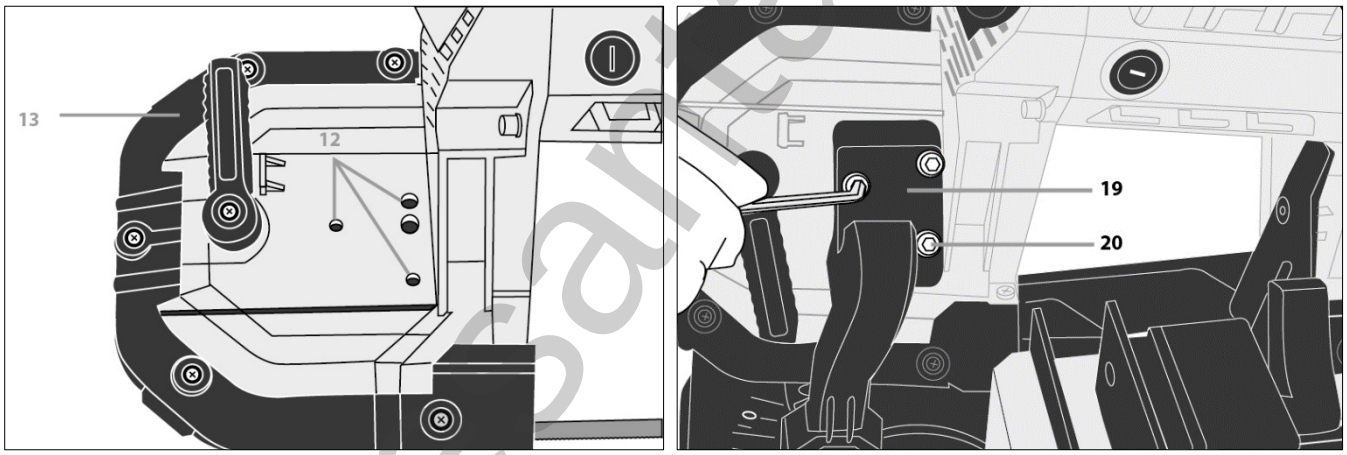

Рис. 5 Крепление пилы к станине

Установка пильного полотна

- Ослабьте винты (a) на кожухах ленточной пилы (слева и справа) (9).

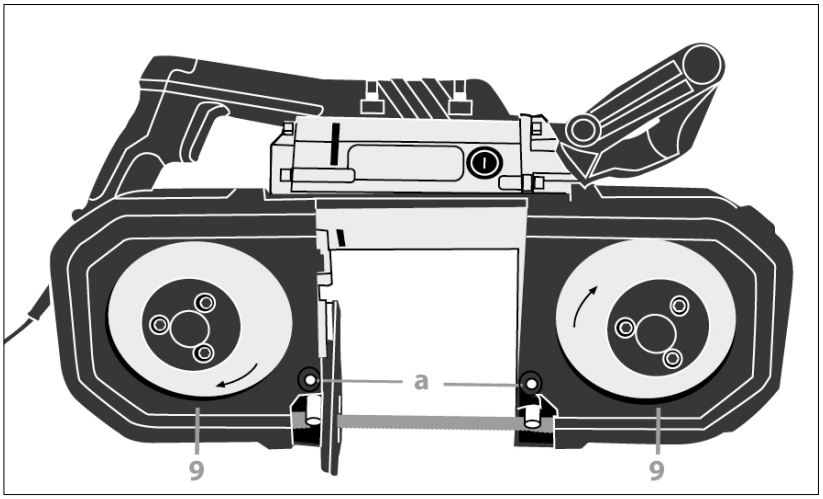

Рис. 6 Кожухи ленточной пилы

resanta.ru

•Снимите кожухи (9) ленточной пилы, сдвинув их в стороны от центра пилы.

•Расположите пильное полотно (11) так, чтобы зубья находились на основании и были расположены под углом в направлении упора заготовки (10).

•Вставьте полотно (11) в направляющие ролики (18).

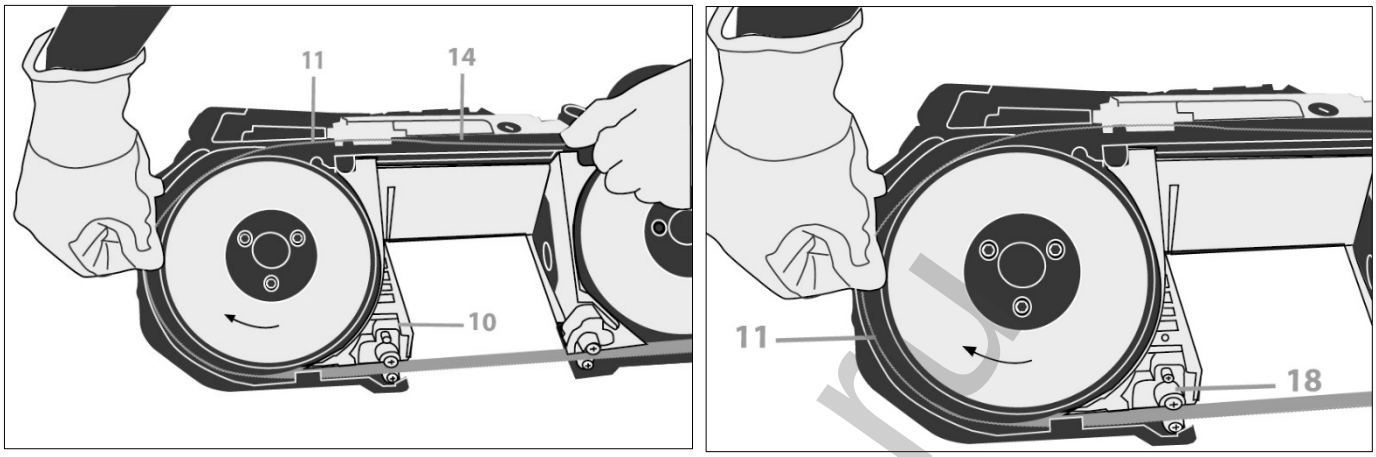

Рис. 7 Установка пильного полотна

•Удерживая полотно (11) в направляющих роликах (18), поместите его вокруг обоих шкивов (16).

•Натяните полотно (11) с помощью натяжного рычага (13).

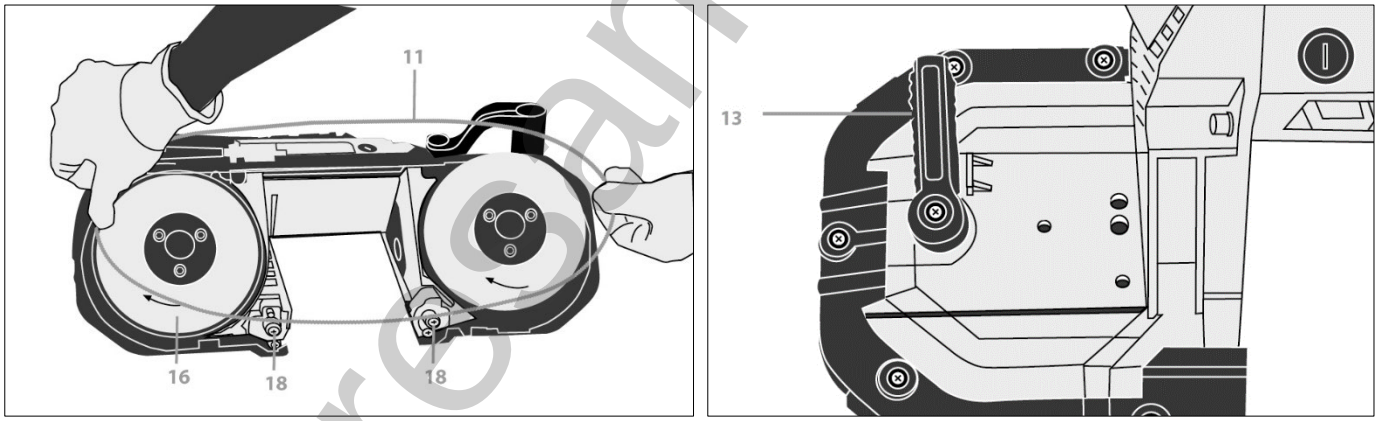

Рис. 8 Установка и натяжение пильного полотна

•Снова наденьте кожухи (левый и правый) (9) на ленточную пилу и затяните винты.

•Включите и выключите ленточную пилу несколько раз, чтобы убедиться, что полотно сидит правильно.

Внимание!

Будьте осторожны, держите дистанцию до пильного полотна! Ни в коем случае не касайтесь полотна, когда пила подключена к сети!

Внимание!

Перед включением пилы убедитесь, что пила полностью собрана! Проверьте надежность фиксации всех винтов и соединений. Убедитесь, что полотно вращается свободно.

resanta.ru

Дополнительная рукоятка

Дополнительная рукоятка (1) позволяет пользователю надежно удерживать инструмент во время использования. Установите рукоятку в удобное и безопасное рабочее положение.

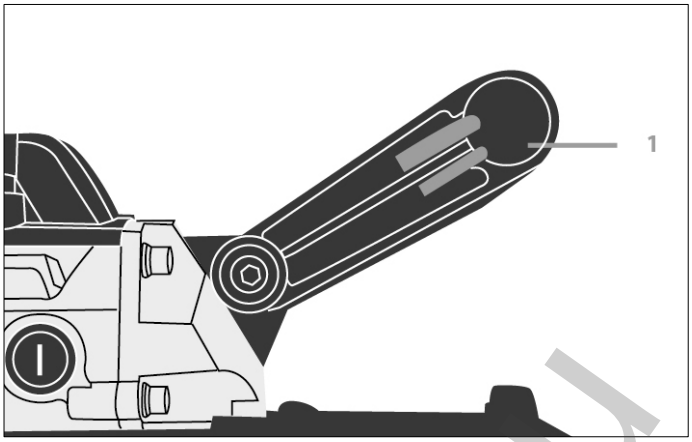

Рис. 9 Дополнительная рукоятка

РАБОТА

Включение пилы

•Перед подключением машины к электросети всегда проверяйте правильность работы выключателя пилы (5).

•Чтобы включить машину, нажмите блокировку выключателя (6) и выключатель (5) одновременно.

•Чтобы выключить, отпустите выключатель (5).

Внимание!

Будьте осторожны, пильное полотно не останавливается мгновенно, а продолжает двигаться после выключения устройства! Для любых манипуляций сначала дождитесь полной остановки полотна и отключите пилу от сети.

Подсветка пилы

Для включения светодиодной (LED) подсветки воспользуйтесь выключателем подсветки.

Регулировка скорости пилы

Для изменения скорости вращения пильного полотна воспользуйтесь регулировкой скорости. Не меняйте скорость во время работы пилы!

Регулировка стопора заготовки

В обычном режиме работы упор заготовки должен быть зафиксирован в самом нижнем положении.

Если упор заготовки должен упираться в препятствие в конце реза, ослабьте винт и сдвиньте упор заготовки (10) вверх.

Зафиксируйте упор заготовки (10), снова затянув винты.

resanta.ru

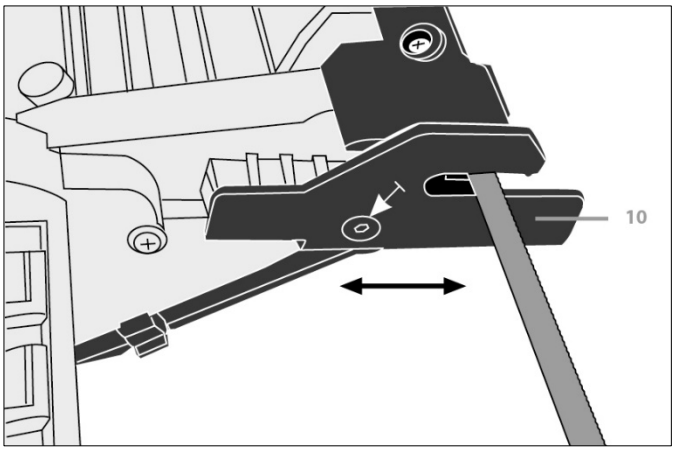

Рис. 10 Упор заготовки

Внимание!

Перед регулировкой стопора заготовки ОБЯЗАТЕЛЬНО убедитесь в том, что пила отключена от сети, а пильное полотно полностью остановлено!

Зажим заготовки

- Откройте рычаг зажима заготовки (25).
- Потяните подвижную зажимную губку (24) назад.
- Поместите заготовку вплотную к фиксированной зажимной губке (23).
- Сдвиньте подвижную зажимную губку (24) к заготовке.
- Зажмите заготовку рычагом (25) и проверьте надежность фиксации.

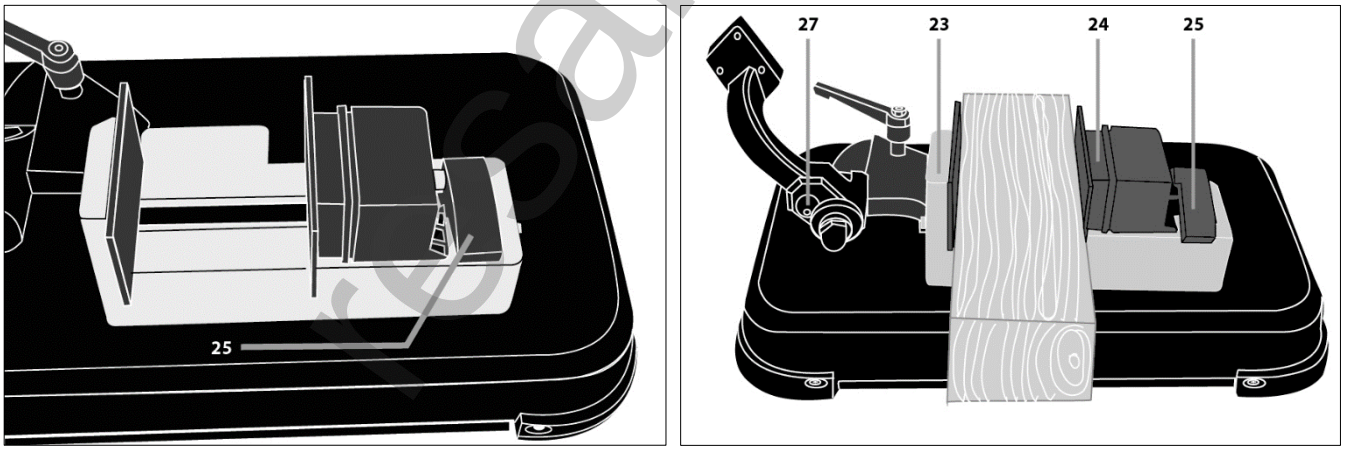

Рис. 11 Зажим заготовки

Пиление с использованием станины

- Зажмите заготовку, как описано в предыдущем пункте.
- Включите ленточную пилу.
- Когда пила достигнет желаемой скорости, медленно наклоните основной корпус инструмента вниз, чтобы полотно ленточной пилы соприкоснулось с заготовкой. Не применяйте дополнительное давление. Избегайте того, чтобы полотно ленточной пилы внезапно и сильно

resanta.ru

соприкасалось с поверхностью заготовки. Это может привести к серьезным повреждениям полотна ленточной пилы.

•После процесса пиления верните ленточную пилу в исходное положение. Убедитесь, что машина не наклоняется.

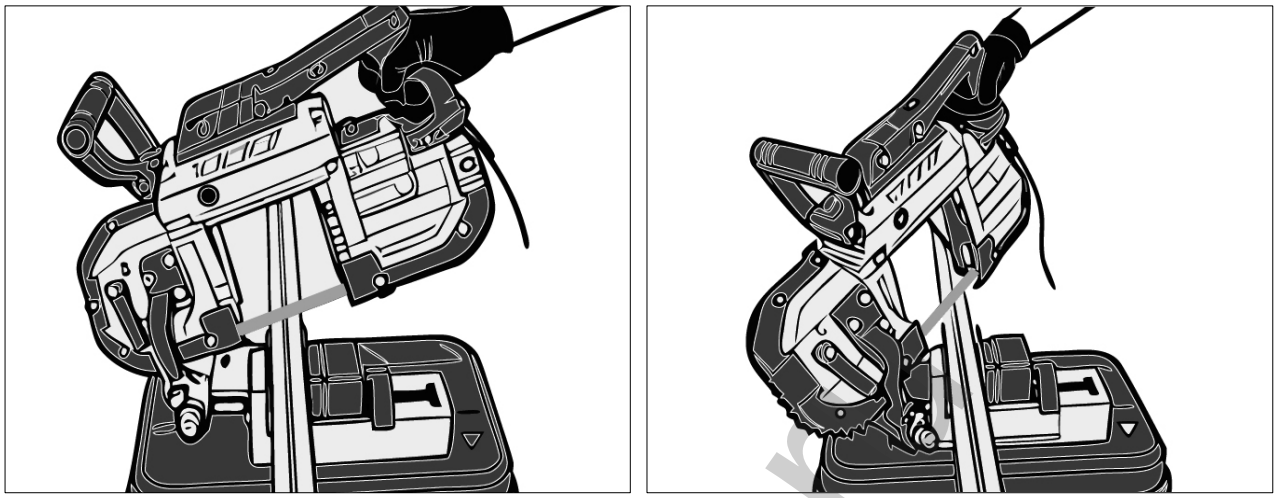

Рис. 12 Пиление с использованием станины

Внимание!

Если полотно застряло в заготовке, немедленно отпустите выключатель, чтобы избежать повреждения ленточной пилы!

Пиление под углом

С помощью ленточной пилы можно делать косые пропилы под углом от 0 ° до 45 ° к рабочей поверхности.

•Откройте ручку блокировки угла пиления (26). Для ослабления ручки используйте шестигранный ключ.

•Установите опорный рычаг (22) на желаемый угол.

•Снова зафиксируйте ручку блокировки угла пиления (26). Затяните ручку шестигранным ключом.

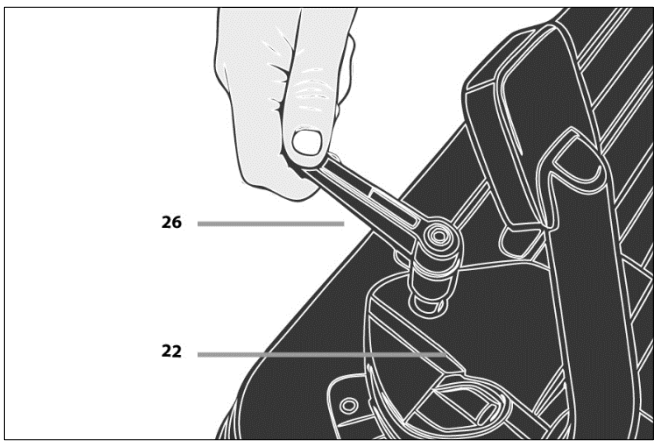

Рис. 13 Изменение угла пиления

Рекомендации по работе

•Никогда не поворачивайте пилу во время пиления.

•Не используйте охлаждающую жидкость для ленточной пилы. Использование охлаждающей жидкости вызывает отложения на резиновых накладках (17) и снижает производительность пиления.

•Если в процессе работы возникают сильные вибрации, убедитесь, что заготовка надежно зафиксирована. Если вибрации продолжаются, замените полотно.

Пиление без станины

•Зафиксируйте заготовку в тисках.

•Приведите упор заготовки (9) в контакт с заготовкой и при этом удерживайте полотно подальше от заготовки.

•Включите ленточную пилу.

•Как только ленточная пила наберет необходимую скорость, медленно и осторожно наклоните корпус пилы так, чтобы пильное полотно (11) вошло в контакт с заготовкой. Не применяйте дополнительное давление. Будьте осторожны, чтобы не допускать внезапного и резкого соприкосновения полотна пилы с поверхностью заготовки.

•Для достижения максимального срока службы полотна, следите за тем, чтобы в начале пиления не возникало резких ударов.

Внимание!

Если полотно застряло в заготовке, немедленно отпустите выключатель, чтобы избежать повреждения ленточной пилы!

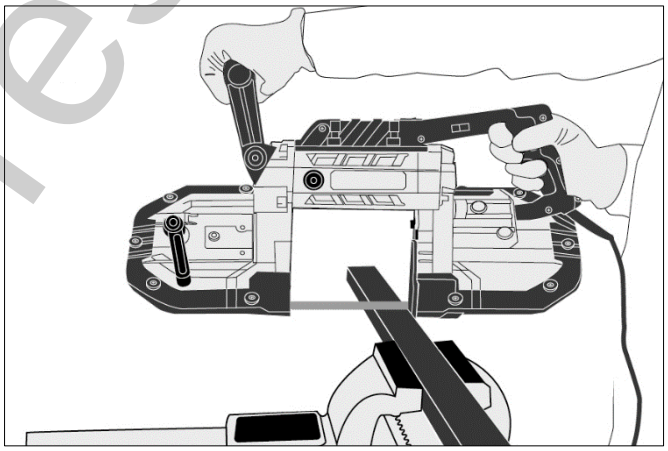

Рис. 14 Пиление без станины

•Вес ленточной пилы обеспечивает наиболее эффективное усилие для пиления. Если оператор увеличивает давление, полотно пилы (11) замедляется и срок службы полотна сокращается.

resanta.ru

•Отпиленные детали при падении могут привести к травмам. Настоятельно рекомендуется носить защитную обувь и стараться не допускать падения деталей. Детали могут быть горячими и острыми.

•Крепко держите ленточную пилу обеими руками во время пиления.

7. ТЕХНИЧЕСКОЕ ОБСЛУЖИВАНИЕ И УХОД

Внимание!

Перед техническим обслуживанием, регулировкой или очисткой пилы ОБЯЗАТЕЛЬНО отключите пилу от сети и дождитесь полной остановки пильного полотна!

•Обслуживание и ремонт станка должны осуществляться в специализированном сервисном центре.

•Предохраняйте инструмент от ударов и повышенной вибрации, а также от попадания на корпусные детали масла и смазок.

•Периодически проверяйте крепеж. Если винты ослабли - затяните их, во избежание серьезного повреждения инструмента и получения травмы.

•Периодически проверяйте шнур электропитания. Если кабель поврежден - отремонтируйте в авторизованном сервисном центре.

•Держите вентиляционные отверстия чистыми. Очищайте периодически все части инструмента от пыли и грязи. Не используйте такие средства, как бензин, аммиак, и т.д., так как это приводит к повреждению пластмассовых деталей.

•При износе угольных щеток инструмент автоматически отключается. Выполните замену угольных щеток.

•Проверяйте угольные щетки после первых 50 часов работы или после установки новых щеток. После проведения первой проверки повторяйте проверку каждые 10 часов эксплуатации. Если угольная щетка изношена до длины 6 мм, если пружина или контактный провод сгорели или повреждены, необходимо заменить обе щетки. Если после удаления окажется, что щетки пригодны для использования, их можно переустановить.

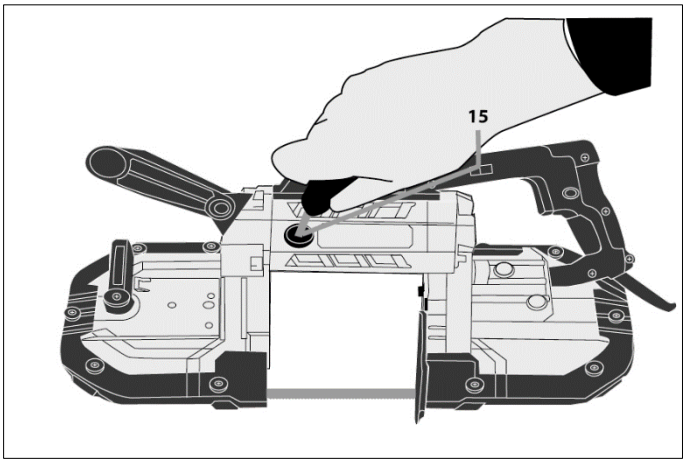

Рис. 15 Замена щёток.

resanta.ru

8. ВОЗМОЖНЫЕ НЕИСПРАВНОСТИ И ДЕЙСТВИЯ ПО ИХ УСТРАНЕНИЮ

НЕИСПРАВНОСТЬ	ПРИЧИНА	ДЕЙСТВИЯ ПО УСТРАНЕНИЮ
Двигатель не включается.	Нет напряжения в сети питания. Неисправен выключатель. Неисправен шнур питания.	Проверьте наличие напряжения в сети питания. Обратитесь в специализированный сервисный центр.
Мотор издает чрезмерный шум.	Катушки повреждены, мотор неисправен.	Обратитесь в специализированный сервисный центр.
Появление дыма и запаха горелой изоляции.	Неисправны подшипники. Износ зубьев ротора или шестерни. Неисправность обмоток ротора или статора.	Обратитесь в специализированный сервисный центр.
Мотор легко перегревается.	Перегрузка мотора, недостаточное охлаждение мотора.	Избегайте перегрузки двигателя во время резки. Прочистите вентиляционные отверстия.
Спил грубый или волнистый.	Пильное полотно затупилось, форма зуба не соответствует толщине материала.	Заточите или замените пильное полотно.
Следы подгорания на дереве при работе.	Пильное полотно затупилось. Подобрана неправильная скорость.	Заточите или замените пильное полотно. Выберите подходящую скорость для обрабатываемой заготовки.

resanta.ru

9. ХРАНЕНИЕ И УТИЛИЗАЦИЯ

Машина, отслужившая свой срок и не подлежащая восстановлению, должна утилизироваться согласно нормам, действующим в стране эксплуатации.

В других обстоятельствах:

- не выбрасывайте машину вместе с бытовым мусором;
- рекомендуется обращаться в специализированные пункты вторичной переработки сырья.

10. ГАРАНТИЙНЫЕ ОБЯЗАТЕЛЬСТВА

Высокое качество электроинструмента РЕСАНТА дает нам возможность предоставить нашим покупателям расширенную гарантию на электроинструмент РЕСАНТА, при условии регистрации на официальном сайте компании. Данная гарантия не ограничивает право покупателя на

претензии, вытекающие из договора купли-продажи, а также не ограничивает законные права потребителей.

ОСНОВНАЯ ГАРАНТИЯ

1. Гарантийный срок на прибор устанавливается два года, который исчисляется с даты продажи прибора первому покупателю.
2. Гарантийные обязательства распространяются только на производственные неисправности (дефекты), выявленные в течение гарантийного срока.
3. Гарантия включает стоимость замены дефектных частей, восстановление таких частей или получение эквивалентных частей. Дефектной частью (изделием) считается часть прибора, в которой обнаружен заводской брак, существовавший на момент поставки (продажи) прибора первому покупателю и выявленный в гарантийный срок в процессе эксплуатации.
4. Гарантийный ремонт в течение гарантийного срока производится при условии соблюдения потребителем правил эксплуатации и технического обслуживания, хранения и транспортировки. Гарантийный ремонт не производится при нарушении требований, указанных в паспорте и нарушении гарантийной пломбы (наклейки).
5. Потребитель в случае выявления недостатков прибора обязан известить об этом Продавца или Производителя в течение 10 дней с момента выявления недостатка прибора. В случае несвоевременного извещения о выявленных неисправностях, продавец, изготовитель или уполномоченная организация вправе отказаться полностью или частично от удовлетворения предъявляемых претензий (ст.483 ГК РФ).
6. Прибор, сдаваемый для гарантийного обслуживания/ремонта, должен быть в чистом и собранном виде и в полной комплектации. В случае если прибор для гарантийного ремонта предоставляется грязным и/или в разобранном виде и/или не укомплектованным, продавец/изготовитель вправе отказать в проведении гарантийного ремонта.
7. Гарантийный ремонт производится при наличии в гарантийном талоне печати продавца, даты продажи и подписи продавца.
8. При отсутствии печати фирмы-продавца, даты продажи или подписи продавца гарантийный срок исчисляется с даты изготовления.
9. Гарантийный ремонт не производится при самостоятельном вскрытии (попытке вскрытия) или ремонте изделия вне гарантийной мастерской (нарушены пломбы, сорваны шлицы винтов, и т.п.).

Перечень не гарантийных случаев

Гарантийный ремонт не производится в следующих случаях:

- На прибор без серийного номера, а также с удалённым, стёртым, нечитаемым и изменённым серийным номером.
- На прибор, который в течение гарантийного срока полностью выработал свой ресурс (коммерческая эксплуатация прибора, предназначенного для бытового использования).
- В случае неисправностей, вызванных использованием некачественных запчастей и принадлежностей.

resanta.ru

- В случае внесения изменений в конструкцию прибора.
- В случае использования прибора не по назначению, указанному в паспорте товара.
- В случае неисправностей, вызванных несоблюдением требований по работе, техническому обслуживанию и хранению прибора, изложенных в настоящем паспорте.
- В случае наличия механических повреждений корпуса прибора (сколов, трещин и т.п.) и кабеля питания.
- В случае температурных повреждений корпуса.
- В случае, если неисправность вызвана работой устройства при повышенном или пониженном напряжении электрической сети.
- На чистку и периодическое техническое обслуживание.
- По истечении срока гарантии.
- Если деталь, которая подлежит замене, относится к расходным материалам (щётки, ремни, смазки).
- При сильном загрязнении инструмента, как внешнем, так и внутреннем, ржавчине (выявляются при диагностике в сервисном центре).
- При перегрузке или заклинивании (одновременный выход из строя ротора и статора или обеих обмоток статора; выявляется при диагностике в сервисном центре).
- Если изделие имеет неисправности, возникшие полностью или частично, прямо или косвенно вследствие установки или замены деталей, либо установки дополнительных деталей или изменения конструкции изделия.

Изготовитель не дает гарантию на оснастку и другие принадлежности (патроны сверлильные, гайки, цанги, пилки, буры, крепления режущего инструмента, аккумуляторные батареи, зарядное устройство, шлифовальные подошвы, ножки, элементы подсветки и т.д.).

Ответственность по настоящей гарантии ограничивается указанными в настоящем документе обязательствами, если иное не определено законом.

РАСШИРЕННАЯ ГАРАНТИЯ

Даная гарантия действует только для физических лиц.

Для всего электроинструмента РЕСАНТА гарантийный срок продлевается до пяти лет при условии только бытового применения.

Для получения расширенной гарантии владелец обязан зарегистрировать инструмент на сайте компании РЕСАНТА в течение 1 месяца с момента покупки. Регистрация осуществляется только на сайте www.resanta.ru. Подтверждением участия в программе расширенной гарантии конкретного инструмента и его корректной регистрации является распечатанный регистрационный сертификат. Регистрация возможна только после подтверждения покупателем согласия на сохранение личных данных, запрашиваемых в процессе регистрации.

resanta.ru

- Расширенная гарантия действует только при наличии оригиналов товарного и кассового чека на изделие.
- Сертификат является именным. Он применим только для лица, указанного в сертификате.
- Гарантийные сертификаты действительны для конкретных изделий. Любой купленный инструмент подлежит отдельной регистрации.
- Серийный номер на изделии должен совпадать с серийным номером в паспорте на данное изделие.
- В гарантийном случае в авторизованный сервисный центр компании необходимо представить оригиналы следующих документов: сертификат вместе с паспортом на изделие с заполненным гарантийным талоном, а также, товарным и кассовым чеком. Даты в гарантийном талоне, кассовом и товарном чеках должны совпадать.
- Полученный сертификат является гарантией предоставления услуг сервисного обслуживания во всех официальных сервисных центрах РЕСАНТА. Перечень сервисных центров указан в паспорте на изделие.

Расширенная гарантия не распространяется на:

- Аккумуляторные блоки, зарядные устройства и принадлежности, входящие в комплект поставки.
- Детали, подверженные рабочему и другим видам естественного износа, а также на неисправности инструмента, вызванные этими видами износа.
- Неисправности инструмента, вызванные несоблюдением инструкций по эксплуатации или возникшие вследствие использования инструмента не по назначению, при ненормальных условиях окружающей среды, ненадлежащих производственных условиях, а также вследствие перегрузок или недостаточного, ненадлежащего технического обслуживания или ухода. К безусловным признакам перегрузки изделия относятся, помимо прочих: появление цветов побежалости, одновременный выход из строя ротора и статора, деформация или оплавление деталей и узлов изделия, потемнение или обугливание проводов электродвигателя под воздействием высокой температуры.
- Изделия, использующиеся в условиях высокой интенсивности работ и сверхтяжелых нагрузок.
- Профилактическое и техническое обслуживание инструмента, например, смазку, промывку.
- Неисправности инструмента, возникшие вследствие использования принадлежностей, сопутствующих и запасных частей, которые не являются оригинальными принадлежностями/частями РЕСАНТА.
- Механические повреждения (трещины, сколы и т.д.) и повреждения, вызванные воздействием агрессивных сред, высокой влажности и высоких температур, попаданием инородных предметов в вентиляционные отверстия электроинструмента, а также повреждения, наступившие вследствие коррозии металлических частей и неправильного хранения.

resanta.ru

- Принадлежности, быстроизнашивающиеся части и расходные материалы, вышедшие из строя вследствие естественного износа, такие как: приводные ремни, аккумуляторные батареи, стволы, направляющие ролики, защитные кожухи, цанги, патроны, подошвы, пильные цепи, пильные шины, звездочки, шины, угольные щетки, ножи, пилки, абразивы, сверла, буры, лески и т.п.
- Инструмент, в конструкцию которого были внесены изменения или дополнения.
- Незначительное отклонение от заявленных свойств инструмента, не влияющее на его ценность и возможность использования по назначению.

Устранение неисправностей, признанных нами как гарантийный случай, осуществляется на выбор компании РЕСАНТА посредством ремонта или замены неисправного инструмента на новый (возможно, на модель следующего поколения). Замененные инструменты и детали переходят в собственность компании. После гарантийного ремонта срок гарантии инструмента не продлевается и не возобновляется.

ДОРОГОЙ ПОКУПАТЕЛЬ!

Мы выражаем Вам огромную признательность за Ваш выбор. Мы делаем все возможное, чтобы данное изделие удовлетворяло Вашим запросам, а качество соответствовало лучшим мировым образцам.

Компания “РЕСАНТА” устанавливает официальный срок службы на ленточную пилу 5 лет, при условии соблюдения правил эксплуатации.

При покупке изделия требуйте проверки его комплектации, внешнего вида и правильного заполнения гарантийного талона в Вашем присутствии.

В случае возникновения неисправностей не пытайтесь самостоятельно ремонтировать изделие, т.к. это опасно и приводит к утрате гарантии.

resanta.ru

РЕСАНТА®

11. ГАРАНТИЙНЫЙ ТАЛОН

Пила ленточная_____

зав №_____

модель _____

Дата продажи _____

Наименование и адрес торговой организации_____

м.п.

С правилами эксплуатации и условиями гарантии ознакомлен. Продукция получена в полной комплектации. Претензий к внешнему виду не имею.

_____

ФИО и подпись покупателя

ГАРАНТИЙНЫЙ ТАЛОН Описание дефекта, № прибора	ГАРАНТИЙНЫЙ ТАЛОН Описание дефекта, № прибора	ГАРАНТИЙНЫЙ ТАЛОН Описание дефекта, № прибора
_____	_____	_____
_____	_____	_____
_____	_____	_____
_____	_____	_____
_____	_____	_____
_____	_____	_____
_____	_____	_____
_____	_____	_____
М.П.	М.П.	М.П.
_____	_____	_____
_____	_____	_____

resanta.ru

12. СЕРВИСНЫЕ ЦЕНТРЫ

- **Абакан**, квартал Молодежный, д. 12А, к. 1, тел: +79083263010
- **Армавир**, ул. Мичурина, д. 6, тел: +79628554018, +78613763846
- **Архангельск**, ул. Окружное шоссе, д. 9, тел: +79523012526
- **Астрахань**, ул. Рыбинская, д. 11, тел: +78512994776
- **Барнаул**, ул. Южный проезд, д. 14 лит. 6, тел: +73852251310, +73852251260
- **Белгород**, ул. Константина Заслонова, д. 92, к. 5, тел: +74722402913
- **Благовещенск**, ул. Промышленная, д. 5А, тел: +74162319868, +79146010700
- **Братск**, ул. Коммунальная, д. 17, стр. 2, тел: +79149392372
- **Брянск**, ул. Московский проспект, д. 138Б, стр. 1, тел: +74832590644, +79606961303
- **Великий Новгород**, ул. 3-я Сенная, д. 2А, тел: +79646944034
- **Владивосток**, ул. Днепровская, д. 102А, стр. 2, тел: +79046240329, +74232492672
- **Владимир**, ул. Гастелло, д. 8Б, к. 2, магазин "33 Болта" (пункт приема), тел:+79399117955
- **Волгоград**, ул. Волжский проспект, д. 4К, тел: +78442780168
- **Воронеж**, ул. проспект Труда, д. 48Ф, тел: +74732045329
- **Екатеринбург**, ул. Селькоровская, 114в, тел: +79655097808, +73433845725
- **Ижевск**, ул. Пойма, д. 22, лит. В, тел: +73412918710
- **Иркутск**, ул. Трактовая, д. 28А/2, СКЦ Байкалит, складское помещение №5, тел: +73952707162, +79086604157
- **Йошкар-Ола**, ул. Дружбы, д. 111, тел: +78362497232
- **Казань**, ул. Габдуллы Тукая, д. 125, тел: +78432060365
- **Калининград**, ул. Ялтинская, д. 129, тел: +74012763609
- **Калуга**, ул. Дальняя, д. 17А, тел: +79657099896, +74842922376
- **Кемерово**, ул. Радищева, д. 2, к. 2, вход Б1, тел: +73842650269, +79059073869
- **Киров**, ул. Калинина, д. 38, тел: +78332217141, +78332214271
- **Кострома**, ул. Костромская, д. 111, тел: +74942467376, +74942461859
- **Краснодар**, ул. Алуштинская, д. 11, тел: +79891985435, +78612034692
- **Красноярск**, Северное шоссе, 7И/2, тел: +73912046288
- **Крым, село Перово**, ул. Хачирашвили, д. 56, тел: +73652669748, +79780911958
- **Курган**, ул. Омская, д. 171Б, тел: +73522630925, +73522630924
- **Курск**, ул. Энгельса, д. 30, тел: +79066926446
- **Липецк**, ул. Стаханова, д.26А, сервисный центр "Арсенал" (пункт приема), тел: +74742569200, +74742569300
- **Магнитогорск**, ул. Вокзальная, д. 1, стр. 3, тел: +79193428212
- **Москва**, ул. Каширский проезд, д. 23, стр. 7, тел: +74951189642
- **Московская область**, **рп. Горки Ленинские**, СНТ Вятичи, д. 185, тел: +74956464141
- **Московская область**, **д. Новая Купавна**, ул. Новая, д. 9, тел: +74951086486, +79687728136
- **Московская область**, **г. Долгопрудный**, ш. Новое, д. 31, лит. Ч, тел: +74959688570
- **Мурманск**, ул. Промышленная, д. 19, оф. 406, тел: +78152656190
- **Набережные Челны**, ул. Товарная, д. 6Б/1, тел: +78552205743, +79089348009
- **Нижний Новгород**, ул. Ларина, д. 18А, тел: +78314290565
- **Нижний Тагил**, ул. Индустриальная, д. 37, тел: +73435963760
- **Новокузнецк**, ул. Производственная, д. 19/1, тел: +73843204931, +79609317141
- **Новосибирск**, 1-е Мочищенское шоссе, д. 1/4, тел: +73833732796
- **Омск**, ул. Космический проспект, д. 109, стр. 1, дверь 20, эт. 2, тел: +73812381862
- **Оренбург**, ул. Базовая, д. 17А, тел: +73532486490
- **Орск**, ул. Орское шоссе, д. 6, к. 2, тел: +73532376289
- **Орёл**, ул. Силикатный переулок, д. 1, тел: +74862445819
- **Пенза**, ул. Бумажников, д. 17, тел: +78412224679
- **Пермь**, ул. Сергея Данщина, д. 6А, к. 1, тел: +73422058529
- **Петрозаводск**, ул. Заводская, д. 10А, тел: +79212226780, +78123098708
- **Пятигорск**, Черкесское шоссе, д. 1, тел: +78652205850, +79682792791
- **Ростовская область, х. Ленинакан**, ул. Севастопольская, д. 44, тел: +79381002083
- **Рязань**, ул. Проезд Яблочкова, д. 8Г, тел: +74912466558
- **Самара**, ул. Заводское шоссе, д. 15А лит. А, тел: +79608297311, +78462060552

resonic.ru

- **Санкт-Петербург**, ул. Ириновский проспект, д.14, к.3, тел:+78123099275
- **Саранск**, ул. Пролетарская, д. 130А, база комбината "Сура», тел: +78342223637
- **Саратов**, ул. Пензенская, д. 2, тел: +78452491179
- **Смоленск**, ул. Краснинское шоссе, д. 37Б, стр. 2, тел: +74812294699
- **Сочи**, ул. Транспортная, д. 28, тел: +78622265745
- **Ставропольский край, Михайловск**, ул. Ленина, д. 162А, к. 3, тел: +78652206562
- **Стерлитамак**, ул. Кочетова, д. 43А, тел: +73472294410
- **Сургут**, ул. Базовая, д. 5, тел: +73462758231
- **Тамбов**, ул. Волжская, д. 69, стр. 7, тел: +79641308573, +74752503796
- **Тверь**, д. Большие Перемерки, д. 82, тел: +74822633171, +79201854877
- **Тольятти**, ул. Коммунальная, д. 23, стр. 1, тел: +78482651205, +79649730429
- **Томск**, проспект Фрунзе, д. 119/5, стр. 1, тел: +73822903042, +79528010517
- **Тула**, ул. Ханинский проезд, д. 25/3, тел: +74872740253
- **Тюмень**, ул. Старый Тобольский тракт 5-й километр, д. 1Ас3, тел: +73452662891
- **Улан-Удэ**, ул. 502 км, д. 160В, тел: +73012204287
- **Ульяновск**, ул. Московское шоссе, д. 14, тел: +78422270630, +78422242169
- **Уфа**, ул. Ульяновых, д. 65, к. 7, лит. 2Б, тел: +73472145359
- **Хабаровск**, ул. Суворова, д. 80Н, тел: +74212934468
- **Чебоксары**, ул. Вурнарское шоссе, д. 11, тел: +79623214175, +78352355383
- **Челябинск**, ул. Морская, д. 6/3, тел: +73512224315, +73512224316
- **Череповец**, ул. Гоголя, д. 60, стр. 1, тел: +78202490534, +79115178792
- **Чита**, ул. Евгения Гаюсана, д. 48, тел: +73022284479
- **Шахты**, пр-кт. Победы Революции, д. 1А, тел: +79094066311, +78633035610
- **Южно-Сахалинск**, проспект Мира, д. 2Б/5, к. 8, тел: +74242490785
- **Ярославль**, ул. Журавлева, д. 3Г, тел: +74852695209, +74852663220
- **Армения**, **Ереван**, ул. Смбата Зоравара, д. 11/1, тел: +37441999226, +37491226998
- **Беларусь**, **Витебск**, ул. Проспект Фрунзе, д. 81, к. 24, помещение 2, тел:+375255021910
- **Беларусь**, **Гомель**, ул. Текстильная, д. 9, тел: +375232293918, +375333772944, +375445106000, +375293272944
- **Беларусь**, **Минск**, ул. Богдановича 78-2Н, ООО «РемФабрика», тел: -
- **Беларусь**, **Минск**, ул. Притыцкого, д. 62/1 (цокольный этаж), тел: +375297629629
- **Беларусь**, **Минск**, ул. Партизанский проспект, д. 2, тел: +375293970287
- **Казахстан**, **Актобе**, ул. Шестихатка, д.104/2, тел: +77132724640, +7 708 589 3401
- **Казахстан**, **Алматы**, ул. Илийский тракт, д. 29, тел: +77272254745, +77272254746
- **Казахстан**, **Астана**, ул. Циолковского, д. 4, склад 8а, тел: +77717540245
- **Казахстан**, **Атырау**, проспект Азаттык, д. 118Б, тел: +77002445096
- **Казахстан**, **Караганда**, ул. Складская, д. 2А/1, тел: +77074698056
- **Казахстан**, **Костанай**, ул. Каирбекова, д. 318/2, цокольный этаж, тел: +77774451977
- **Казахстан, г. Петропавловск**, ул. Мусрепова 34 В тел.: +7 708 589 69 00
- **Казахстан**, **Тараз**, ул. Санырак Батыра, д. 47М, тел: +77779328618
- **Казахстан**, **Усть-Каменогорск**, ул. Самарское шоссе, д. 9/5, тел: +77084403219
- **Казахстан**, **Шымкент**, ул. Сарбаздар, д. 18, тел: +77768085005
- **Узбекистан**, **Ташкент**, ул. Махалля Фазиле, тел: +998970222922

Актуальная информация по адресам сервисных центров и приобретению оригинальных запчастей также доступна на официальном сайте www.resanta.ru в разделе Сервис и на сайте www.utake.ru

resanta.ru

resanta.ru

РЕСАНТА®



resanta.ru

Изготовитель (импортер):
Гонконг Юаньлин Маои Ко., Лимитед
Адрес: H12, 8F, Универсал индастриал центр, 19-25, Шан Мэй стрит, Фотан, Нью Территорис, Гонконг

Сделано в КНР

Ред. 1