РЕСАНТА

ПАСПОРТ

Электрический настенный котел

resanta.ru

Серия ЭК

ЭК-12БС

www.resanta.ru

РЕСАНТА

resanta.ru

УВАЖАЕМЫЙ ПОКУПАТЕЛЬ!

Компания «Ресанта» поздравляет Вас с приобретением данного продукта. Наша компания гарантирует высокое качество и безупречное функционирование приобретенного вами изделия, при соблюдении правил его эксплуатации.

Мы всегда рады получить от Вас обратную связь по эксплуатации нашей продукции, а также по улучшению его качества:

Web site: http://www.resanta.ru

resanta.ru

РЕСАНТА

Оглавление

1.	ОБЩИЕ СВЕДЕНИЯ	4
2.	ПРАВИЛА БЕЗОПАСНОСТИ	5
3.	КОМПЛЕКТНОСТЬ	6
4.	ОБЩИЙ ВИД УСТРОЙСТВА	6
5.	ТЕХНИЧЕСКИЕ ХАРАКТЕРИСТИКИ	7
6.	ПОДГОТОВКА К РАБОТЕ И ПОРЯДОК РАБОТЫ	7
7.	ТЕХНИЧЕСКОЕ ОБСЛУЖИВАНИЕ	15
8.	ВОЗМОЖНЫЕ ОШИБКИ И СПОСОБЫ ИХ УСТРАНЕНИЯ	16
9.	ТРАНСПОРТИРОВАНИЕ, ХРАНЕНИЕ И УТИЛИЗАЦИЯ	17
10.	ГАРАНТИИ ИЗГОТОВИТЕЛЯ	17
11.	ГАРАНТИЙНЫЙ ТАЛОН	20
12.	КОНТРОЛЬНЫЙ ТАЛОН ПО УСТАНОВКЕ И ПЕРВОМУ ПУСКУ	21
13.	ЕЖЕГОДНОЕ ТЕХНИЧЕСКОЕ ОБСЛУЖИВАНИЕ	22
14.	СЕРВИСНЫЕ ЦЕНТРЫ	23

resanta.ru

1. ОБЩИЕ СВЕДЕНИЯ

Данный паспорт технического устройства содержит важную информацию о правилах безопасности, правильной эксплуатации, сборки и обслуживания.

Внимание!

Перед использованием данного устройства обязательно изучите содержание паспорта.

Представленная документация содержит минимально необходимые сведения для безопасного использования технического устройства. Производитель оставляет за собой право вносить изменения во внешний вид и конструкцию прибора, не ухудшающих качество прибора, без предварительного уведомления. Внешний вид приборов может отличаться от приведенного на рисунке. Изменение внешнего вида не влияет на функциональные и технические характеристики прибора и не требует внесения изменений в паспорт.

Правила реализации продукта определяются предприятиями розничной торговли в соответствии с требованиями действующего законодательства.

Внимание!

При несоблюдении правил безопасности и условий/требований эксплуатации, изложенных в настоящем паспорте, фирма-производитель снимает с себя ответственность за несчастные случаи и повреждения, нанесенные людям, а также за ущерб оборудованию и помещениям.

Электрический котел отопительный (далее по тексту прибор, оборудование, котел, изделие) относится к сложной бытовой технике, поэтому установку и наладку этой продукции следует производить квалифицированными специалистами монтажных организаций.

Внимание!

Просим пользователя и монтажную организацию заполнить форму по установке и пуско-наладочным работам в конце данного руководства.

Учитывая местные условия, параметры водо и электроснабжения, монтажная организация вправе требовать установку дополнительного оборудования (стабилизатор напряжения, магнитный или полифосфатный преобразователь воды, различные фильтры и т.д.), которые сделают работу котла корректной и продлят срок службы.

Электрический котел требует проведения ежегодного технического обслуживания, осуществляемое организацией, которая ввела котел в эксплуатацию или любой другой монтажной организацией.

lesana.ru

⚠ Невыполнение требований, указанных в паспорте по эксплуатации на электрический котел, может привести к выходу из строя оборудования и к утрате гарантии.

2. ПРАВИЛА БЕЗОПАСНОСТИ

1. Установка должна быть произведена строго в соответствии с типом котла: вертикальная установка на стену.
2. Шланги и соединения, подсоединяемые к котлу, должны выдерживать рабочее давление и температуру воды, и теплоносителя в системах.
3. Стена, на которую устанавливается котел, должна быть рассчитана на нагрузку, вдвое превышающую общий вес заполненного оборудования.
4. Запрещается устанавливать котел в спальне, гостиной и ванной комнате, а также на улице.
5. Для нормальной работы прибора уровень напряжения электросети и ее технические параметры должны быть в строгом соответствии с техническими параметрами, указанными в паспорте. При необходимости выясните характеристики своей сети у поставщика электроэнергии.
6. Сеть, в которую подключается котел, должна быть надежно заземлена.
7. При длительном неиспользовании котла или перемещении котла отключайте его от сети и вызовите монтажную организацию для демонтажа.
8. Установка устройства защитного отключения (УЗО) - обязательна!
9. Прибор не предназначен для использования лицами (включая детей) с ограниченными физическими, сенсорными или умственными возможностями, обладающими недостаточным опытом и знаниями, если они не находятся под наблюдением и не получили инструкций по использованию устройства от лица, ответственного за их безопасность. Дети должны находиться под присмотром для недопущения игр с прибором.
10. Используйте прибор в строгом соответствии с данным руководством и не пытайтесь самостоятельно изменять конструкцию, так как это может быть опасно для здоровья, а также отменяет гарантию производителя.
11. При любых протечках воды в котле: ⚠
    - Выключите котел и отключите автомат питания.
    - Перекройте краны подачи контура отопления.
    - Вызовите монтажную организацию.

12. Котел должен быть установлен в отапливаемом, хорошо вентилируемом помещении, с беспрепятственным доступом для обслуживания и ремонта.

resanta.ru

3. КОМПЛЕКТНОСТЬ

Электрический настенный котел в сборе	1 шт.
Анкерные болты	2 шт.
Паспорт	1 шт.
Упаковка	1 шт.

Таблица 1. Комплектность

4. ОБЩИЙ ВИД УСТРОЙСТВА

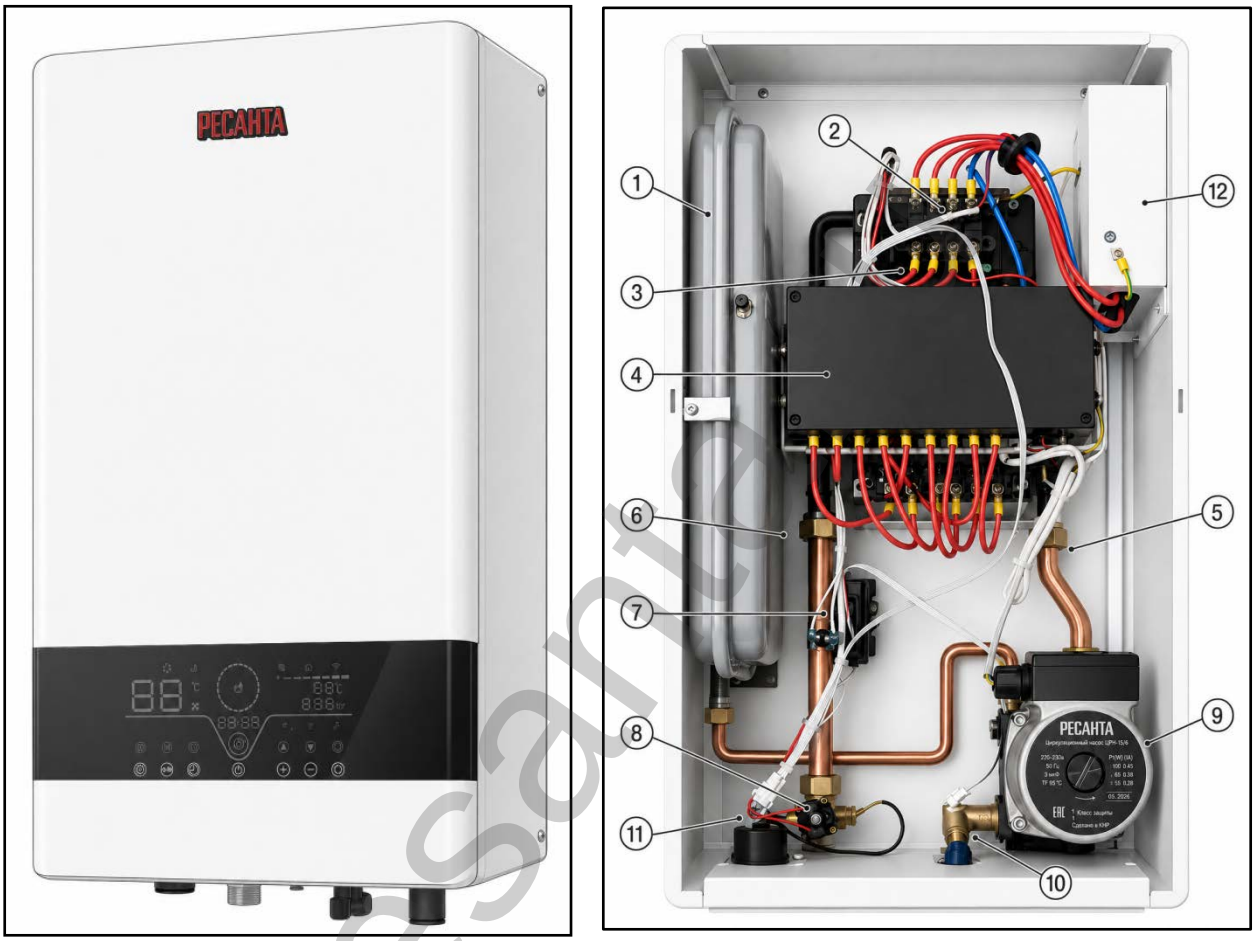

Рис. 1. Общий вид электрического котла

1. **Расширительный бак**
2. **Силовая клеммная колодка**
3. **Термореле**
4. **Электронный блок управления**
5. **Обратный трубопровод из системы отопления**
6. **Подающий трубопровод в систему отопления**
7. **Датчик температуры теплоносителя**
8. **Датчик протока/давления**
9. **Циркуляционный насос**
10. **Кран подпитки системы отопления**
11. **Манометр**
12. **Защитный кожух силовых клемм**

resanta

5. ТЕХНИЧЕСКИЕ ХАРАКТЕРИСТИКИ

Серия ЭК / Модель	**ЭК-12БС**
Тип котла	Одноконтурный
Материал теплообменника	Алюминиевый сплав
Мощность (регулируемая, 6 режимов от 1 до 6)	2/4/6/8/10/12 кВт
Номинальный ток нагрузки (при сети 220В в зависимости от мощности)	от 9 до 36 А (до 4 режима мощности)
Номинальный ток нагрузки (при сети 380В в зависимости от мощности)	от 9 до 18 А
Рекомендуемое сечение медного кабеля подключения (при сети 380В)	4 мм^2
Давление в воздушной полости расширительного бака	0,1 МПа (1 бар)
Объем расширительного бака	5 л
Мин/макс давление в системе отопления	0,05 – 0,3 МПа (0,5 – 3 бар)
Рабочее давление в системе	0,1 – 0,15 МПа (1 – 1,5 бар)
Диапазон регулировки температуры теплоносителя	30 – 80 ℃
Подключения подающей и обратной линий системы отопления	¾ дюйма
Подключение подающей холодной воды	½ дюйма
Номинальное напряжение/частота	220 ~ / 50 Гц | 380В ~ / 50 Гц
Класс и уровень защиты	IPX1
Функция Wi-Fi	+
Вес, нетто	18,7 кг
Габаритные размеры	37x24x66 см

Таблица 2. Технические характеристики

6. ПОДГОТОВКА К РАБОТЕ И ПОРЯДОК РАБОТЫ

Внимание!

Перед установкой котла внимательно ознакомьтесь с данным руководством по установке и эксплуатации.

Электрический котел предназначен для нагрева воды в системе отопления. Перед монтажом необходимо прочесть правила безопасности и произвести следующие операции:

- Тщательно промыть систему отопления, очистить трубы и удалить все отложения, если система не новая.
- Если качество холодной воды низкое, необходимо использовать соответствующие фильтрующие элементы, для продления срока службы теплообменника котла.
- Проверьте напряжение сети, если оно выходит из диапазона 350 – 410 В, используйте стабилизатор напряжения для питания котла.

resanta.ru

Монтаж

⚠ Производитель не несет ответственность за неполадки, вызванные неправильной установкой и пренебрежительным отношением к рекомендациям данного руководства. Монтаж прибора производится покупателем за свой счет. Котел должен эксплуатироваться в помещениях при отсутствии взрывоопасных и агрессивных паров и газов, а также с определенными климатическими условиями:

- Температура окружающего воздуха от +1 до +40 ºС.
- Относительная влажность воздуха - не более 85%.
- Не подвергайте корпус котла воздействию прямых солнечных лучей.

- Установку, наладку и первый пуск котла производить только с помощью специалистов, имеющих необходимую квалификацию на установку подобного оборудования.

- Котел должен быть надежно закреплен строго вертикально на стене, которая сможет выдержать его вес, за все предусмотренные для этого точки крепления.

- Котел необходимо устанавливать на стену из негорючего материала. Если такая стена отсутствует, необходимо предусмотреть в месте установки котла облицовку стены из негорючего материала.

- Для облегчения ухода за аппаратом следует оставить место для свободного доступа к электрическим частям. Кроме того, рекомендуется устанавливать котел на расстоянии от потолка и прилегающих стен или шкафов, согласно рис.2.

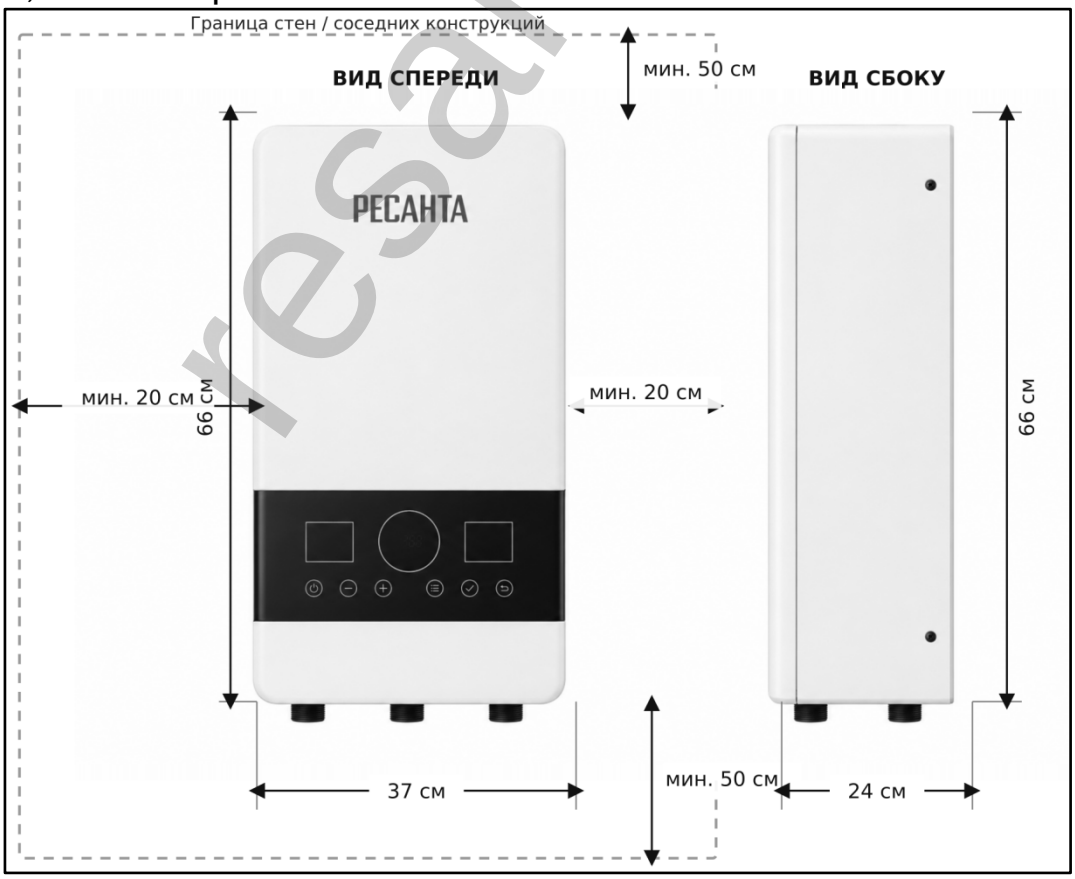

Рис. 2. Минимально допустимые расстояния и габариты котла

resanta.ru

Внимание!

Неправильный выбор патрубков для подвода / отвода воды, отопления, и ошибочное подключение вызовет нарушение нормальной работы котла и приведет к выходу его из строя, а также может причинить ущерб здоровью и имуществу пользователя.

Выберите подходящее место в соответствии с указанными выше размерами, просверлите отверстия под анкерные болты соответствующего диаметра и глубины (глубина отверстия должна быть больше длины анкерного болта). Отверстия должны располагаться на одном уровне. Количество отверстий должно соответствовать количеству точек крепления, предусмотренных на котле.

Установите анкерные болты с крюками в просверленные отверстия.

Подвесьте котел за кронштейны корпуса на крюки анкерных болтов. Убедитесь в том, что котел надежно закреплен.

Внимание!

Конструкция стены должна выдерживать двойную массу котла, наполненного водой.

Подключение к системе отопления и холодной воде

Перед подключением холодной воды к котлу убедитесь, что максимальное давление в водопроводе не превышает 6 бар, если выше, необходимо установить редуктор давления. Если холодная вода не надлежащего качества рекомендуется установить фильтр очистки воды.

Согласно рис.4 выполните подключение холодной воды к панели с использованием запорного крана перед входом в котел. Трубку слива предохранительного клапана через штуцер присоедините к канализации.

Рекомендуется также добавить два запорных крана на подаче и возврате системы отопления. Это позволит не сливать воду из системы при проведении технических мероприятий с котлом. На обратной трубе системы отопления (вход в котел возврат из контура рис.3) рекомендуется установка фильтра механической очистки типа «грязевик».

Все процедуры по монтажу котла к системам гидравлики осуществляются без подключения к сети.

Котел подключается к трехфазной сети питания, обязательно отдельно подключается заземление.

Внимание!

Отсутствие заземления, неправильное подключение или включение незаполненного котла создают угрозу поражения электрическим током, пожара и повреждения изделия.

resanta.ru

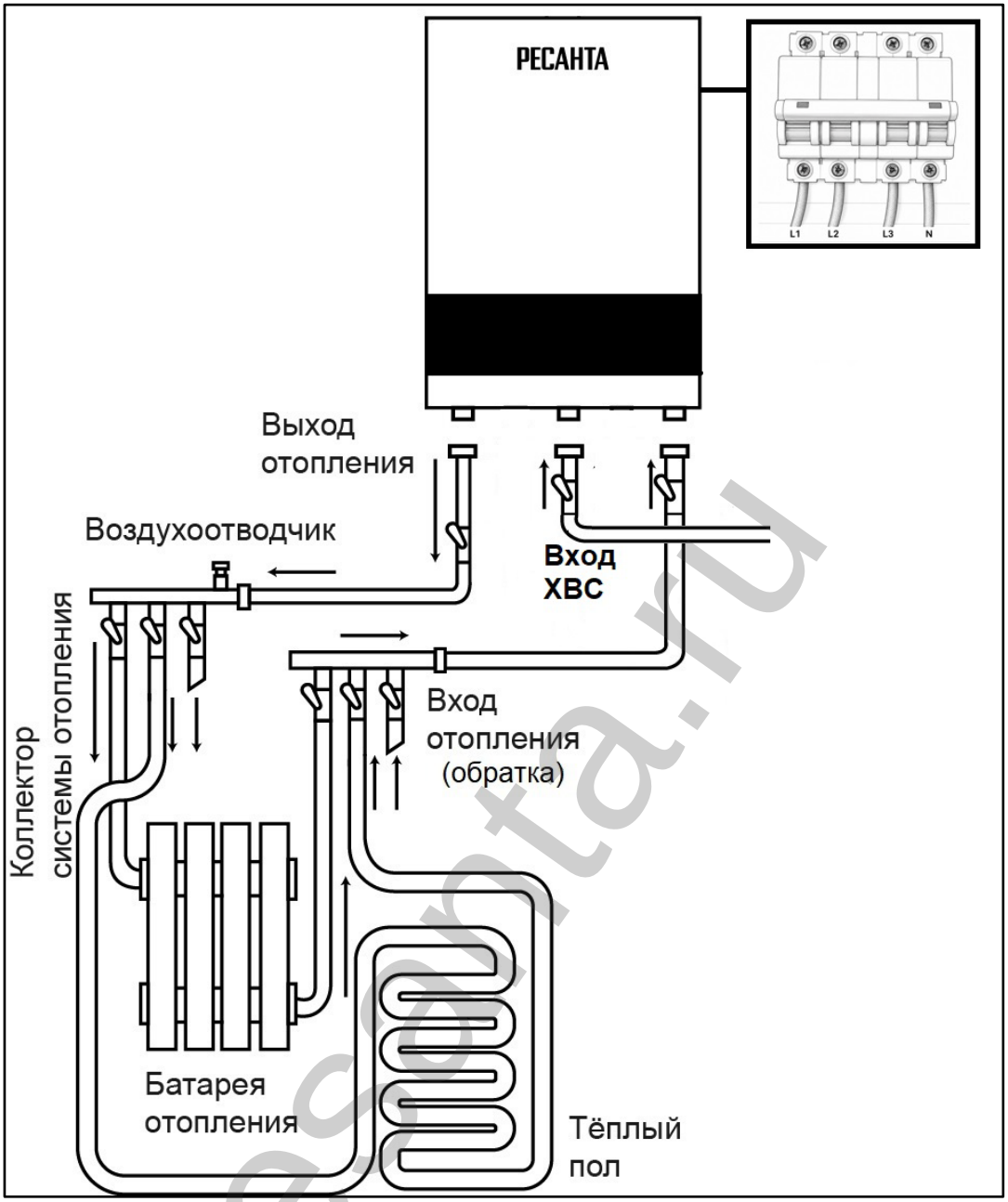

Рис. 3. Схема подключения котла

Заполнение системы отопления

Система отопления должна быть чистой, там не должно быть отложений и утечек. Качество используемой воды в системе должно соответствовать следующим параметрам:

- жесткость теплоносителя не более 4 мг-экв/литр,
- водородный показатель PH в пределах от 6,5 до 8,
- содержание железа не более 0,3 мг/л.

Если жесткость воды превышает норму, на входе в котел необходимо установить полифосфатный дозатор, который обрабатывает воду, защищая теплообменник котла от отложения солей жесткости. Либо используйте теплоноситель, удовлетворяющий выше приведенным параметрам.

resanta.ru

Если используется теплоноситель, то он должен находиться в пределах от 0,2 до -0,2 по индексу Ланжелье, либо в пределах от 5,8 до 6,5 по индексу Ризнера.

При заполнении системы электропитание котла должно быть отключено.

Поверните кран подпитки против часовой стрелки для заполнения системы. Следите за манометром, когда давления достигнет 1-1,5 бара, закройте кран подпитки (рис.4).

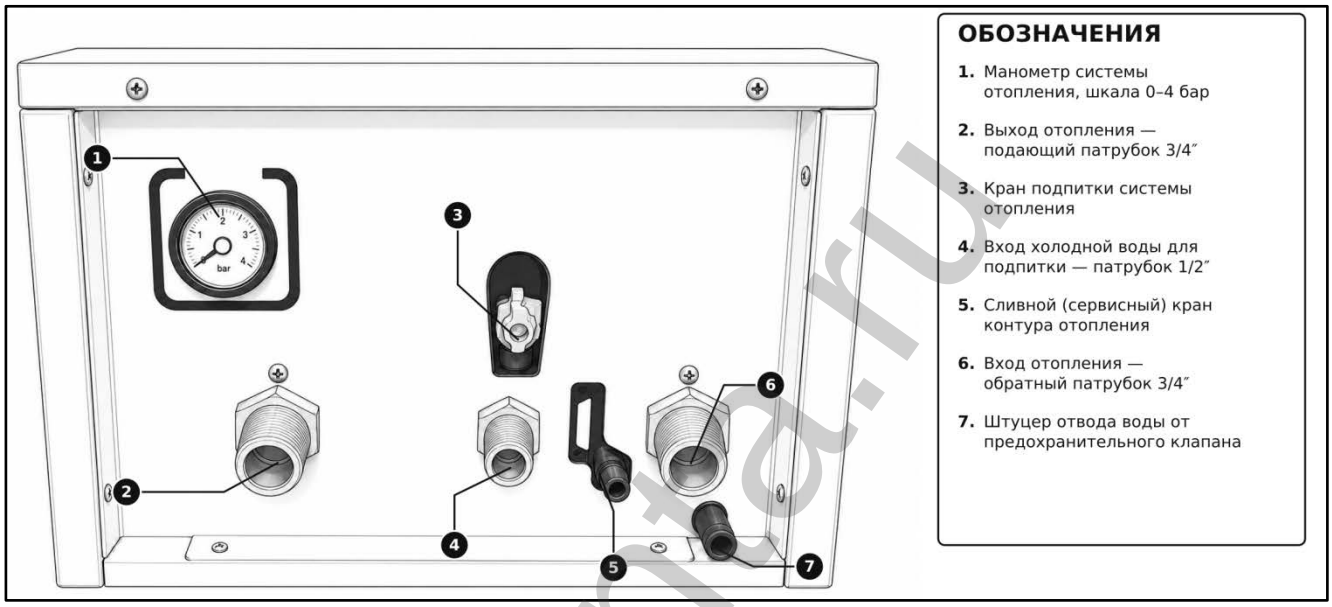

Рис.4 Нижняя панель

Заполняйте систему медленно, чтобы воздух мог выходить через все краны Маевского на радиаторах. Если давление в системе упало, повторите процедуру заполнения до тех пор, пока давление не стабилизируется на уровне 1-1,5 бара.

Подключение к сети

Котёл мощностью 12 кВт подключается к трёхфазной четырёхпроводной сети 380 В с защитным проводником PE. Для отдельной линии применяется медный кабель сечением 4 мм² и автоматический выключатель 40 А. Окончательный выбор выполняет специалист с учётом длины линии, способа прокладки и действующих норм.

Проложите отдельную линию от распределительного щита. Подключите L1, L2, L3, N и PE строго по обозначениям клемм. Проверьте защитное заземление, затяжку клемм и работу автомата и УЗО.

Возможно подключение и к однофазной сети при условии использования котла до 4 режима мощности (до 8 кВт). Сечение кабеля в зависимости от выбранной мощности от 4мм2 -1 режим, от 6мм2 – 2 режим, от 10 мм2 – 3 и 4 режимы.

resanta.ru

Включение и работа

Перед включением котла убедитесь, что гидравлика подключена, и запорные краны открыты. Электропитание подано. Котел включается и управляется с помощью панели управления (рис.5)



Рис. 5 Панель управления

Кнопка	Обозначение	Назначение
	Настройка	Выбор режима мощности от 1 до 6 (кратковременное нажатие) Вход в настройки (зажатие кнопки); установка часов и параметров.
	Режим	Выбор режима, при программировании включает или отключает выбранный период.
	Таймер	Включение/отключение таймера и вход в суточную программу.
	Питание	Включение и выключение, сохранение и выход.
	«+»	Увеличение значения; вход в настройку температуры; включение режима сопряжения Wi-Fi (удерживанием).
	«−»	Уменьшение выбранного значения.
	Сброс	Сброс части ошибок после устранения причины.

Таблица 3. Индикация панели управления.

Нажмите кнопку питание (рис.5) для включения котла. На дисплее отобразиться текущее состояние. Котел запускается автоматически после включения, если давление в системе в норме и все датчики исправны. Выставьте необходимую температуру кнопками «+»/«-». Максимальная температура составляет 80 °С для радиаторной системы и 60 °С для тёплого пола.

Для отключения котела нажмите кнопку питания. В таком состоянии котел не работает на нагрев системы отопления, но функция замерзания

resanta.ru

остается активной. Как только температура в системе отопления опуститься ниже 5 градусов, то котел запуститься автоматически и будет работать для подачи тепла в контур отопления, пока не достигнет температуры в 30 градусов.

Для полного отключения котла необходимо выключить его из сети.

Для настройки температурного гистерезиса (разница температуры «подачи» и «обратки»)

При выключенном котле нажмите кнопку «Режим». Кнопками «+» и «−» задайте гистерезис в диапазоне 5–30 °C. Для сохранения и выхода нажмите кнопку питания.

Настройка часов и таймера

При выключенном котле нажмите кнопку «Таймер». Кнопками «+» и «−» установите часы и минуты, переходя между значениями повторным нажатием кнопки таймера. Для выхода нажмите кнопку питания; при отсутствии действий около 8 секунд настройка завершается автоматически.

В режиме отопления кратковременно нажмите кнопку «Таймер», чтобы включить или отключить программу. Для настройки удерживайте кнопку таймера 2 секунды. Кнопкой «−» выберите час от 00 до 23, кнопкой «Режим» задайте состояние ON/OFF. Кнопкой «Настройка» перейдите к температуре периода и задайте её кнопками «+» и «−». Для завершения нажмите кнопку питания.

Функция удаления воздуха

Нажмите и удерживайте кнопку питания 20 секунд. После звукового сигнала включится функция удаления воздуха. Повторное нажатие завершает её. Во время выполнения контролируйте давление и циркуляцию системы

Подключение к Wi-Fi

Для удаленного подключения к котлу можно использовать приложение Smart Life или Tuya, которое доступно для бесплатного использования и скачивания с магазинов приложений для Android и IOS.

Чтобы включить функцию Wi-Fi, при выключенном котле, зажмите кнопку «+», держите до звукового сигнала, который означает включение функции.

Далее в приложении нажмите добавить новое устройство, это плюс в верхнем правом углу. Когда телефон найдет котел, нажмите на него и следуйте рекомендациям приложения по установке.

После установки у Вас появится новое устройство – Электрический котел. Вы можете включать выключать котел, менять температуру контура отопления, отслеживать работу вентилятора, насоса, идет ли нагрев.

resanta.ru

Рекомендации для корректного подключения:

Устройство работает только в сети 2,4ГГц. Сеть Wi-Fi должна иметь пароль, сети без пароля не поддерживаются. Во время добавления устройства в мобильное приложение ваш смартфон должен быть подключен к той сети Wi-Fi, к которой вы собираетесь подключить устройство, т.к. имя сети берется из настроек смартфона. Перед подключением устройства желательно включить Bluetooth, это позволяет быстрее найти устройство. При подключении устройства к сети Wi-Fi Вы должны находиться рядом с ним, в зоне действия сети Wi-Fi.

Отображение и настройка параметров котла

При включённом котле одновременно нажмите и удерживайте кнопки «Настройка» и «−» 3 секунды. После звукового сигнала кнопкой «Настройка» переходите между параметрами, кнопками «+» и «−» изменяйте значение. Кнопка питания сохраняет данные и завершает настройку.

Основные параметры	Назначение	Значение
HC - Гистерезис	Разница температур включения и выключения 5–30 °C	15
CS - Режим отопления	Температура контура: 60 °C — тёплый пол; 80 °C — радиаторы	80
CL	Выбор модели (заводская настройка)	00
SP - Контроль давления	Тип датчика (заводская настройка)	00
DH - Контроль КЗ датчика протока	Диагностика цепи: 01 — включена; 02 — отключена	01
Sb - Насос	Режим работы: 00 — периодический; 01 — непрерывный	00
PH / LO / DU / UU / dd / FA	Резерв	не изменять
PC - Режим системы	Назначение котла: 01 — только отопление	01
PL - Тип ТЭНа	Заводская конфигурация (не изменять)	04
SL - Контроль протока отопления	Диагностика датчика: 00 — отключена; 01 — включена	01
qU - Выход	Сохранение настроек, нажать кнопку питания.	

Таблица 4. Расшифровка символов настройки котла.

С завода каждый котел настроен и дополнительных настроек не требует. Понадобиться только выбрать режим отопления, радиаторы + теплые полы, либо только теплый полы (по умолчанию установлен радиаторы + теплые полы).

resanta.ru

7. ТЕХНИЧЕСКОЕ ОБСЛУЖИВАНИЕ

⚠ Для обеспечения эффективной безопасной работы котла необходимо своевременно проводить техническое обслуживание в конце каждого отопительного периода.

⚠ Внимание!

Техническое обслуживание должно проводиться специалистом или организацией, которые имеют соответствующую квалификацию на выполнение подобной работы. Без проведения своевременного технического обслуживания гарантия на котел не предоставляется.

Периодичность обслуживания котла зависит от особенностей установки и использования. Рекомендуется не реже 1 раза в год. Ниже приведен перечень рекомендуемых работ при техническом обслуживании:

1. Провести визуальный осмотр всех элементов котла. Очистить от грязи и пыли внутренне пространство котла.
2. Проверить и обслужить все имеющие фильтрующие элементы на магистралях, подключенных к котлу (контуры отопления).
3. Проверить надежность крепления котла на стене, а также подсоединенных к нему магистралей, запорных арматур. Проверить герметичность. При необходимости подтянуть, закрепить.
4. Проверить давление в расширительном баке котла.
5. Проверить состояние кабеля питания и убедиться, что напряжение сети соответствует техническим требованиям паспорта.
6. Проверить вращение циркуляционного насоса.
7. Проверить работу котла на всех режимах.
8. Рекомендуется не реже чем раз в год производить очистку теплообменника.
9. Проверить исправность клапана и свободный отвод в дренаж. Появление сброса указывает на повышение давления либо неисправность расширительного бака или клапана. Заглушать отвод запрещено.
10. Осмотреть клеммы, заземление, автоматический выключатель и УЗО.

⚠ Внимание!

Повторное срабатывание автоматики, рост давления выше 3 бар, течь, запах гари, перегрев или отсутствие циркуляции требуют немедленного отключения котла и обращения в сервис.

resanta.ru

8. ВОЗМОЖНЫЕ ОШИБКИ И СПОСОБЫ ИХ УСТРАНЕНИЯ

Код ошибки	Определение	Причина и действия
E0	Короткое замыкание датчика протока	Короткое замыкание цепи датчика протока. Отключите котёл и обратитесь в сервис.
E1	Защита от утечки тока	Обнаружен ток утечки. Полностью отключите питание; проверьте изоляцию.
E2	Неисправность датчика отопления	Обрыв или короткое замыкание датчика температуры отопительного контура.
E3	Ошибка температурной защиты	Разомкнулся механический термостат или произошёл перегрев. Проверьте циркуляцию, насос, фильтр и арматуру.
E4	Ошибка давления воды	Давление ниже 0,4 бар или выше 4,5 бар либо неисправен датчик давления. Проверьте подпитку, герметичность и расширительный бак.
E5	Защита от замерзания	Температура отопительного контура ниже 0 °C. Не подавайте питание на замёрзшую систему; выполните безопасное оттаивание и проверку.
EA	Обрыв цепи датчика протока	Сигнал датчика протока не обнаружен. Проверьте датчик и соединения силами специалиста.
EC	Ошибка связи	Нет связи дисплея с основной платой. Отключите питание и обратитесь в сервис.
Нет индикации	Нет питания или сработала защита	Проверьте внешний автомат. При повторном срабатывании не включайте котёл повторно.
Падает давление	Утечка или неисправность расширительного бака	Осмотрите систему; постоянная подпитка не допускается.

Таблица 5. Возможные ошибки и способы их устранения.

Внимание!

При возникновении неисправностей таких как: протечка бака котла, частое срабатывание различных защит и других неисправностей, требующих специального вида ремонта, отключите котел от источника питания, перекройте магистраль подвода холодной воды, контура отопления, и известите об этом сервисную службу.

resanta.ru

9. ТРАНСПОРТИРОВАНИЕ, ХРАНЕНИЕ И УТИЛИЗАЦИЯ

Транспортирование приборов проводят всеми видами транспорта в крытых транспортных средствах в соответствии с правилами перевозки грузов, действующими на транспорте данного вида и обеспечивающими проведение механизированных погрузочно-разгрузочных работ.

При транспортировании приборов должна быть обеспечена защита от повреждений - сохранность качества изделий и внешнего вида потребительской тары.

Транспортирование приборов должно исключать возможность непосредственного воздействия на них атмосферных осадков и агрессивных сред.

Приборы хранятся в закрытом сухом и чистом помещении при температуре окружающего воздуха не ниже -25ºС и не выше плюс 40ºС с относительной влажностью не выше 70% и отсутствии в окружающей среде пыли, кислотных и других паров, отрицательно влияющих на материалы приборов.

Оборудование, отслужившее свой срок и не подлежащее восстановлению, должно утилизироваться согласно нормам, действующим в стране эксплуатации.

В других обстоятельствах:

- не выбрасывайте оборудование вместе с бытовым мусором;
- рекомендуется обращаться в специализированные пункты вторичной переработки сырья.

10. ГАРАНТИИ ИЗГОТОВИТЕЛЯ

Гарантия не ограничивает право покупателя на претензии, вытекающие из договора купли-продажи, а также не ограничивает законные права потребителей.

В случае самостоятельной установки котла потребителем или иным лицом, не являющимся работником специализированной монтажной организации, гарантия не предоставляется.

Мы предоставляем гарантию на электрические котлы РЕСАНТА на следующих условиях:

1. Гарантия предоставляется в соответствии с нижеперечисленными условиями (п. 2–5) путем бесплатного устранения недостатков в течение установленного гарантийного срока, которые вызваны дефектами материала или изготовления.

2. Гарантийный срок, а также срок эксплуатации начинается со дня покупки котла первым владельцем.

3. Гарантия предоставляется только при наличии следующих документов:

- кассовый чек на покупку котла,

resanta.ru

- паспорт изделия с верно заполненным гарантийным талоном и с отметками об установке и первом пуске котла специализированной монтажной организацией,

- технический акт, подтверждающий наличие недостатков с описанием неисправностей (от обслуживающей организации).

Потребитель в случае выявления недостатков прибора обязан известить об этом Продавца или Производителя в течение 10 дней с момента выявления недостатка прибора. В случае несвоевременного извещения о выявленных неисправностях, продавец, изготовитель или уполномоченная организация вправе отказаться полностью или частично от удовлетворения предъявляемых претензий (ст.483 ГК РФ).

Гарантийный срок составляет 24 месяца со дня продажи только при условии использования котла по назначению.

4. Гарантия не распространяется на:

- Повреждения, вызванные замерзанием воды в котле.
- Детали, подверженные рабочему и другим видам естественного износа, а также на неисправности котла, вызванные этими видами износа.
- Неисправности котла, вызванные несоблюдением инструкций по эксплуатации или возникшие вследствие использования котла не по назначению, при ненормальных условиях окружающей среды, ненадлежащих производственных условиях, а также вследствие перегрузок или недостаточного, ненадлежащего технического обслуживания или ухода. Использованием не по назначению считается также любое непосредственное применение в коммерческих и промышленных целях.
- Изделия, использующиеся в условиях высокой интенсивности работ и сверхтяжелых нагрузок.
- Профилактическое и техническое обслуживание котла, например: чистку, промывку.
- Неисправности котла, возникшие вследствие использования принадлежностей, сопутствующих и запасных частей, которые не являются оригинальными принадлежностями/частями РЕСАНТА.
- Механические повреждения (трещины, сколы и т.д.) и повреждения, вызванные воздействием агрессивных сред, высокой влажности и высоких температур, попаданием инородных предметов в вентиляционные отверстия, а также повреждения, наступившие вследствие коррозии металлических частей и неправильного хранения.
- Принадлежности, быстроизнашивающиеся части и расходные материалы, вышедшие из строя вследствие естественного износа, такие как: крыльчатка насоса, мембрана, теплообменник в следствии образования накипи.
- Котел, в конструкцию которого были внесены изменения или дополнения.

resanta.ru

- Отсутствие в цепи питания котла стабилизатора, если того требует электросеть.
- Несоблюдение ежегодного технического обслуживания
- На работу приложения для удаленного управления, так как все права на рекомендованное нами приложение принадлежат компании Hangzhou Tuya Technology Co.,Ltd.

5. Устранение неисправностей, признанных нами как гарантийный случай, осуществляется на выбор компании РЕСАНТА посредством ремонта или замены неисправного котла на новый (возможно, на модель следующего поколения). Замененные котлы и детали переходят в собственность компании.

5. После гарантийного ремонта срок гарантии котла не продлевается и не возобновляется.

ДОРОГОЙ ПОКУПАТЕЛЬ!

Мы выражаем Вам огромную признательность за Ваш выбор. Мы сделали все возможное, чтобы данное изделие удовлетворяло Вашим запросам, а качество соответствовало лучшим мировым образцам.

Компания “Ресанта” устанавливает официальный срок службы на электрический котел не менее 10 лет при условии соблюдения правил эксплуатации и регламента технического обслуживания.

При покупке изделия требуйте проверки его комплектации, внешнего вида и правильного заполнения гарантийного талона в Вашем присутствии.

В случае возникновения неисправностей не пытайтесь самостоятельно ремонтировать изделие, т.к. это опасно и приводит к утрате гарантии.

resanta.ru

11. ГАРАНТИЙНЫЙ ТАЛОН

Электрический настенный котел _____

№ _____

признан годным для эксплуатации.

Дата производства _____(месяц/год)

Дата продажи _____

Я покупатель/представитель фирмы _____

С условиями эксплуатации ознакомлен _____

resanta.ru

ГАРАНТИЙНЫЙ ТАЛОН
Описание дефекта, № прибора
_____
_____
_____
_____
_____
_____

ОТК изготовителя
_____
_____

М.П.
_____
_____

ГАРАНТИЙНЫЙ ТАЛОН
Описание дефекта, № прибора
_____
_____
_____
_____
_____
_____

ОТК изготовителя
_____
_____

М.П.
_____
_____

ГАРАНТИЙНЫЙ ТАЛОН
Описание дефекта, № прибора
_____
_____
_____
_____
_____
_____

ОТК изготовителя
_____
_____

М.П.
_____
_____

12. КОНТРОЛЬНЫЙ ТАЛОН ПО УСТАНОВКЕ И ПЕРВОМУ ПУСКУ

Данные о владельце	
ФИО (полностью)	
Адрес	
Контактный телефон	
Данные о монтажной организации	
Название компании	
Адрес	
Номер лицензии	
Телефон	
ФИО и подпись мастера	
Печать организации	
Дата установки котла	
Пусконаладочные работы	
Название компании	
Адрес	
Номер лицензии	
Телефон	
ФИО и подпись мастера	
Печать организации	
Дата первого пуска	
Владелец ознакомлен и согласен соблюдать технику безопасности, условия эксплуатации и своевременное техническое обслуживание	
Подпись и ФИО владельца	

resanta.ru

13. ЕЖЕГОДНОЕ ТЕХНИЧЕСКОЕ ОБСЛУЖИВАНИЕ

Номер обслуживания	Дата проведения обслуживания	ФИО мастера	Подпись	Печать организации

resanta.ru

"Актуальная информация по адресам сервисных центров и приобретению оригинальных запчастей также доступна на официальных сайтах resanta.ru и utake.ru в разделе Сервис."

14. СЕРВИСНЫЕ ЦЕНТРЫ

- **Абакан**, квартал Молодежный, д. 12А, к. 1 , тел: +79083263010
- **Армавир**, ул. Мичурина, д. 6 , тел: +79628554018, +78613763846
- **Архангельск**, ул. Окружное шоссе, д. 9 , тел: +79523012526
- **Астрахань**, ул. Рыбинская, д. 11 , тел: +78512994776
- **Барнаул**, ул. Южный проезд, д. 14 лит. 6 , тел: +73852251310, +73852251260
- **Белгород**, ул. Константина Заслонова, д. 92, к. 5 , тел: +74722402913
- **Благовещенск**, ул. Промышленная, д. 5А , тел: +74162319868, +79146010700
- **Братск**, ул. Коммунальная, д. 17, стр. 2 , тел: +79149392372
- **Брянск**, ул. Московский проспект, д. 138Б, стр. 1 , тел: +74832590644, +79606961303
- **Великий Новгород**, ул. 3-я Сенная, д. 2А , тел: +79646944034
- **Владивосток**, ул. Днепровская, д. 102А, стр. 2 , тел: +79046240329, +74232492672
- **Владимир**, ул. Гастелло, д. 8Б, к. 2, магазин "33 Болта" (пункт приема) , тел: +79399117955
- **Волгоград**, ул. Волжский проспект, д. 4К , тел: +78442780168
- **Воронеж**, ул. проспект Труда, д. 48Ф , тел: +74732045329
- **Екатеринбург**, ул. Селькоровская, 114в , тел: +79655097808, +73433845725
- **Ижевск**, ул. Пойма, д. 22, лит. В , тел: +73412918710
- **Иркутск**, ул. Трактовая, д. 28А/2, СКЦ Байкалит, складское помещение №5 , тел: +73952707162, +79086604157
- **Йошкар-Ола**, ул. Дружбы, д. 111 , тел: +78362497232
- **Казань**, ул. Габдуллы Тукая, д. 125 , тел: +78432060365
- **Калининград**, ул. Ялтинская, д. 129 , тел: +74012763609
- **Калуга**, ул. Дальняя, д. 17А , тел: +79657099896, +74842922376
- **Кемерово**, ул. Радищева, д. 2, к. 2, вход Б1 , тел: +73842650269, +79059073869
- **Киров**, ул. Калинина, д. 38 , тел: +78332217141, +78332214271
- **Кострома**, ул. Костромская, д. 111 , тел: +74942467376, +74942461859
- **Краснодар**, ул. Алуштинская, д. 11 , тел: +79891985435, +78612034692
- **Красноярск**, Северное шоссе, 7И/2 , тел: +73912046288
- **Крым, село Перово**, ул. Хачирашвили, д. 56 , тел: +73652669748, +79780911958
- **Курган**, ул. Омская, д. 171Б , тел: +73522630925, +73522630924
- **Курск**, ул. Энгельса, д. 30 , тел: +79066926446
- **Липецк**, ул. Стаханова, д.26А, сервисный центр "Арсенал" (пункт приема) , тел: +74742569200, +74742569300
- **Магнитогорск**, ул. Вокзальная, д. 1, стр. 3 , тел: +79193428212
- **Москва**, ул. Каширский проезд, д. 23, стр. 7 , тел: +74951189642
- **Московская область**, **рп. Горки Ленинские**, Каширское шоссе, 31-й километр, 34/1 , тел: +74956464141
- **Московская область**, **д. Новая Купавна**, ул. Новая, д. 9 , тел: +74951086486, +79687728136
- **Московская область**, **г. Долгопрудный**, ш. Новое, д. 31, лит. Ч , тел: +74959688570
- **Мурманск**, ул. Промышленная, д. 19, оф. 406 , тел: +78152656190
- **Набережные Челны**, ул. Товарная, д. 6Б/1 , тел: +78552205743, +79089348009
- **Нижний Новгород**, ул. Ларина, д. 18А , тел: +78314290565
- **Нижний Тагил**, ул. Индустриальная, д. 37 , тел: +73435963760
- **Новокузнецк**, ул. Производственная, д. 19/1 , тел: +73843204931, +79609317141
- **Новосибирск**, 1-е Мочищенское шоссе, д. 1/4 , тел: +73833732796
- **Омск**, ул. Космический проспект, д. 109, стр. 1, дверь 20, эт. 2 , тел: +73812381862
- **Оренбург**, ул. Базовая, д. 17А , тел: +73532486490
- **Орск**, ул. Орское шоссе, д. 6, к. 2 , тел: +73532376289
- **Орёл**, ул. Силикатный переулок, д. 1 , тел: +74862445819
- **Пенза**, ул. Бумажников, д. 17 , тел: +78412224679
- **Пермь**, ул. Сергея Данщина, д. 6А, к. 1 , тел: +73422058529

resanta.ru

- **Петрозаводск**, ул. Заводская, д. 10А , тел: +79212226780, +78123098708
- **Пятигорск**, Черкесское шоссе, д. 1 , тел: +78652205850, +79682792791
- **Ростовская область, х. Ленинакан**, ул. Севастопольская, д. 44 , тел: +79381002083
- **Рязань**, ул. Проезд Яблочкова, д. 8Г , тел: +74912466558
- **Самара**, ул. Заводское шоссе, д. 15А лит. А , тел: +79608297311, +78462060552
- **Санкт-Петербург**, ул. Ириновский проспект, д. 14, к. 3 , тел: +78123099275
- **Саранск**, ул. Пролетарская, д. 130А, база комбината "Сура" , тел: +78342223637
- **Саратов**, ул. Пензенская, д. 2 , тел: +78452491179
- **Смоленск**, ул. Краснинское шоссе, д. 37Б, стр. 2 , тел: +74812294699
- **Ставропольский край, Михайловск**, ул. Ленина, д. 162А, к. 3 , тел: +78652206562
- **Стерлитамак**, ул. Кочетова, д. 43А , тел: +73472294410
- **Сургут**, ул. Базовая, д. 5 , тел: +73462758231
- **Тамбов**, ул. Волжская, д. 69, стр. 7 , тел: +79641308573, +74752503796
- **Тверь**, д. Большие Перемерки, д. 82 , тел: +74822633171, +79201854877
- **Тольятти**, ул. Коммунальная, д. 23, стр. 1 , тел: +78482651205, +79649730429
- **Томск**, проспект Фрунзе, д. 119/5, стр. 1 , тел: +73822903042, +79528010517
- **Тула**, ул. Ханинский проезд, д. 25 стр. 6 , тел: +74872740253
- **Тюмень**, ул. Старый Тобольский тракт 5-й километр, д. 1Ас3 , тел: +73452662891
- **Улан-Удэ**, ул. 502 км, д. 160В , тел: +73012204287
- **Ульяновск**, ул. Московское шоссе, д. 14 , тел: +78422242169
- **Уфа**, ул. Ульяновых, д. 65, к. 7, лит. 2Б , тел: +73472145359
- **Хабаровск**, ул. Суворова, д. 80Н , тел: +74212934468
- **Чебоксары**, ул. Вурнарское шоссе, д. 11 , тел: +79623214175, +78352355383
- **Челябинск**, ул. Морская, д. 6/3 , тел: +73512224315, +73512224316
- **Череповец**, ул. Гоголя, д. 60, стр. 1 , тел: +78202490534, +79115178792
- **Чита**, ул. Евгения Гаюсана, д. 48 , тел: +73022284479
- **Шахты**, пр-кт. Победы Революции, д. 1А , тел: +79094066311, +78633035610
- **Южно-Сахалинск**, проспект Мира, д. 2Б/5, к. 8 , тел: +74242490785
- **Ярославль**, ул. Журавлева, д. 3Г , тел: +74852695209, +74852663220
- **Армения**, **Ереван**, ул. СмбатаЗоравара, д. 11/1 , тел: +37441999226, +37491226998
- **Беларусь**, **Витебск**, ул. Проспект Фрунзе, д. 81, к. 24, помещение 2 , тел: +375255021910
- **Беларусь**, **Гомель**, ул. Текстильная, д. 9 ,
  тел: +375232293918, +375333772944, +375445106000, +375293272944
- **Беларусь**, **Минск**, ул. Богдановича 78-2Н, ООО «РемФабрика» , тел: -
- **Беларусь**, **Минск**, ул. Партизанский проспект, д. 2 , тел: +375293970287
- **Казахстан**, **Актобе**, ул. Шестихатка, д.104/2 , тел: +77132724640, +7 708 589 3401
- **Казахстан**, **Алматы**, ул. Илийский тракт, д. 29 , тел: +77272254745, +77272254746
- **Казахстан**, **Астана**, ул. Циолковского, д. 4Б, склад 8а , тел: +77717540245
- **Казахстан**, **Атырау**, проспект Азаттык, д. 118Б , тел: +77002445096
- **Казахстан**, **Караганда**, ул. Складская, д. 2А/1 , тел: +77074698056
- **Казахстан**, **Костанай**, ул. Каирбекова, д. 318/2, цокольный этаж , тел: +77774451977
- **Казахстан, г. Петропавловск, ул. Мусрепова 34 В тел.: +77085896900**
- **Казахстан**, **Тараз**, ул. Санырак Батыра, д. 47М , тел: +77779328618
- **Казахстан**, **Усть-Каменогорск**, ул. Самарское шоссе, д. 9/5 , тел: +77084403219
- **Казахстан**, **Шымкент**, ул. Сарбаздар, д. 18 , тел: +77768085005
- **Узбекистан**, **Ташкент**, ул. МахалляФайзли , тел: +998970222922

"**Актуальная информация по адресам сервисных центров и приобретению оригинальных запчастей также доступна на официальном сайте resanta.ru в разделе Сервис и на сайте utake.ru.**"

resanta.ru

РЕСАНТА

resanta.ru

resanta.ru

РЕСАНТА

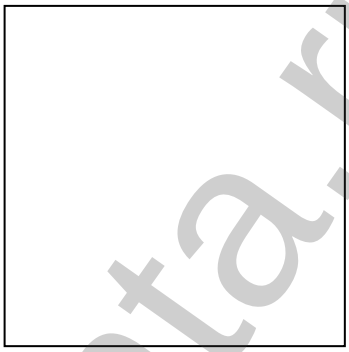

resanta.ru

Изготовитель (импортер):
Гонконг Юаньлин Маои Ко., Лимитед
Адрес: H12, 8F, Юниверсал индастриал центр, 19-25, Шан Мэй стрит,
Фотан, Нью Территорис, Гонконг

Сделано в КНР

Ред. 2